CREDITS

ADDITIONAL INFO TO P.BÁSICO COMPLETO 1jun2018

PRECAUTORI REGITRATION AT COAC 25my2018

MECHANICAL SySTEMS P.BÁSICO 15may2018

P.BÁSICO FOR construction LICENCE 23APR2018

PRECAUTORY REGITRATION AT COAC 23feb2018

PRECAUTORY REGITRATION AT COAC 2feb2018

MODEL 1/150

PRECAUTORY REGITRATION AT COAC 18gen2018

START OF P.BÁSICO DEVELOPMENT 5deC2017

PARAMETRIC DESIGN - GRASSHOPPER SCREENSHOTS

P.BÁSICO ANNOTATIONS AND SKETCHES

BLUE NOTEBOOKS

PPT 2 POST COMPETITION

PPT 1 POST COMPETITION

COMPETITION PROJECT DESCRIPTION

COMPETITION BOARDS

COMPETITION ANNOTATIONS AND SKETCHES

COMPETITION INVITATION

ANNEX:

IMAGES: MEETINGS AND MAKING OF MODEL 1/150

MINUTES AND REPORTS

EMAILS

aZCÓN architectures

HYBRIDa, scp

BCN SUITES

(LL) fULL

PLÀNOLS NO ACTUALITZATS
PLÀNOLS ACTUALITZATS
PLÀNOLS NOUS
PLÀNOLS AMB NUMERACIÓ INCORRECTA

INDEX

Número de Plano	Título de plano
IP-100	INDEX GENERAL
IP-101	ANOTACIONS, EIXOS I SIMBOLOGIA
AR ARQUITECTURA: AR-100 - GENERAL	
AR-100	PLANTA SITUACIÓ
AR-104	ORTOFOTO ESTAT ACTUAL
AR-102	EMPLAÇAMENT
AR-103	JUSTIFICACIÓ NORMATIVA URBANÍSTICA
AR-104	ACCESSOS, FUNCIONALITAT I MOBILITAT
AR-105	ÀMBIT I LÍMITS DE PARCEL·LA. TOPOGRÀFIC
AR ARQUITECTURA: AR-150 ÚS I PROGRAMA FUNCIONAL	
AR150	PLANTA SOTERRANI S-2
AR-151	PLANTA SOTERRANI S-1
AR-152	PLANTA SOTERRANI - TÈCNICA
AR-153	PLANTA BAIXA - PB
AR-154	PLANTA - P1
AR-155	PLANTA - P2
AR-156	PLANTA - P3
AR-157	PLANTA - P4
AR-158	PLANTA - P5
AR-159	PLANTA - P6
AR-160	PLANTA - P7
AR-161	PLANTA - P8
AR-162	PLANTA - P9
AR-163	PLANTA - P10
AR-164	PLANTA - P11
AR-165	PLANTA - P12
AR-166	PLANTA - P13
AR-167	PLANTA - P14
AR-168	PLANTA - P15
AR-169	PLANTA - P16
AR-170	PLANTA - P17
AR-170	PLANTA COBERTA
AR ARQUITECTURA: AR-200 JUSTIFICACIÓ I SUPERFICIÉS	
AR-200	PLANTA SOTERRANI S-2
AR-201	PLANTA SOTERRANI S-1
AR-202	PLANTA SOTERRANI - TÉCNICA
AR-203	PLANTA BAIXA
AR-204	PLANTA - P1
AR-205	PLANTA - P2
AR-206	PLANTA - P3
AR-207	PLANTA - P4
AR-208	PLANTA - P5
AR-209	PLANTA - P6
AR-210	PLANTA - P7
AR-211	PLANTA - P8
AR-212	PLANTA - P9
AR-213	PLANTA - P10
AR-214	PLANTA - P11
AR-215	PLANTA - P12
AR-216	PLANTA - P13
AR-217	PLANTA - P14
AR-218	PLANTA - P15
AR-219	PLANTA - P16
AR-220	PLANTA - P17
AR-222	ESQUEMA TIPOLÒGIC D'HABITACIONS
AR-223	HABITACIONS S1, M1,M2, M3, M4 I M5
AR-224	HABITACIONS L1, L2 I XL
AR-224	ESQUEMA SECCIÓ JUSTIFICADA
AR ARQUITECTUTA: AR-300-FAÇANES	
AR-300	REFERENCIES EN PLANTA BAIXA
AR-301	ALÇATS LOLA ANGLADA I AV. MANUEL FERNANDEZ MÁRQUEZ
AR-302	ALÇAT SANT RAMON PENYAFORT I LLULL
AR-303	IMATGE EXTERIOR NIT
AR-304	IMATGE EXTERIOR DIA
AR-305	IMATGE EXTERIOR DIA
AR-311	DETALLS ALÇATS RAIMON PENYAFORT I LLULL
AR-312	DETALLS ALÇAT LOLA ANGLADA I AVDA. MANUEL FERNANDEZ MARQUEZ
AR ARQUITECTURA: AR-550- SECCIONS	
AR-350	SECCIONS A I P
AR-351	SECCIONS B I H
AR-352	SECCIONS Q I D
AR-353	SECCIONS E I G
AR-354	SECCIÓ P
AR-355	SECCIÓ D
AR-356	SECCIÓ Q
AR-357	SECCIÓ Q
AR-358	SECCIÓ P OEST
AR-359	SECCIÓ Q EST
AR-360	SECCIÓ D
AR-361	SECCIÓ I
AR-ARQUITECTURA : AR-500 AREES DE DETALL - PLANTES SECCIONS I ALÇATS	
AR-501	ALÇATS HABITACIONS TIPUS S1
AR-502	ALÇATS HABITACIONS TIPUS M1
AR-503	ALÇATS HABITACIONS TIPUS M2
AR-504	ALÇATS HABITACIONS TIPUS M3
AR-505	ALÇATS HABITACIONS TIPUS M4
AR-506	ALÇATS HABITACIONS TIPUS M5
AR-507	ALÇATS HABITACIONS TIPUS L1
AR-508	ALÇATS HABITACIONS TIPUS L2
AR-509	ALÇATS HABITACÓ TIPUS XL
AR-510 A	IMATGE HABITACIÓ
AR-510 B	IMATGE HABITACIÓ
AR-511	ESQUEMA DISTRIBUCIÓ ZONES COMUNS
AR-512	ESQUEMA SUPORT ZONES COMUNS
AR-513	ATRI DESCRIPCIÓ MEETING 1
AR-514	ATRI DESCRIPCIÓ MEETING 2
AR-515	ATRI DESCRIPCIÓ ESPAI POLIVALENT
AR-516	ATRI DESCRIPCIÓ ESPAI LECTURA
AR-517	ATRI DESCRIPCIÓ MEETING 3
AR-518	ATRI DESCRIPCIÓ MEETING 4
AR-519	ATRI DESCRIPCIÓ MEETING 5
AR-520	ATRI DESCRIPCIÓ ESPAI DE REFLEXIÓ
AR-ARQUITECTURA: AR-600 ENVOLVENTS DETALLS COBERTA	
AR-621	MEETING ROOM 1 -PARAMENTS
AR-622	MEETING ROOM 1 -ESTRUCTURA
AR-623	MEETING ROOM 1 -FUSTERIES
AR-624	MEETING ROOM 1 -VIDRES
AR-625	MEETING ROOM 1 -LAMES DE FUSTA
AR-626	MEETING ROOM 2 -PARAMENTS
AR-627	MEETING ROOM 2 -ESTRUCTURA
AR-628	MEETING ROOM 2 -FUSTERIES
AR-629	MEETING ROOM 2 -VIDRES
AR-630	MEETING ROOM 2 -LAMES DE FUSTA
AR-631	ESPAI POLIVALENT -PARAMENTS
AR-632	ESPAI POLIVALENT -ESTRUCTURA
AR-633	ESPAI POLIVALENT -FUSTERIES
AR-634	ESPAI POLIVALENT -VIDRES
AR-635	ESPAI POLIVALENT -LAMES DE FUSTA
AR-636	ESPAI DE LECTURA-PARAMENTS
AR-637	ESPAI DE LECTURA -ESTRUCTURA
AR-638	ESPAI DE LECTURA -FUSTERIES
AR-639	ESPAI DE LECTURA -VIDRES
AR-640	ESPAI DE LECTURA -LAMES DE FUSTA
AR-641	MEETING ROOM 3 -PARAMENTS
AR-642	MEETING ROOM 3 -ESTRUCTURA
AR-643	MEETING ROOM 3 -FUSTERIES
AR-644	MEETING ROOM 3 -VIDRES
AR-645	MEETING ROOM 3 -LAMES DE FUSTA
AR-646	MEETING ROOM 4 -PARAMENTS
AR-647	MEETING ROOM 4 -ESTRUCTURA
AR-648	MEETING ROOM 4 -FUSTERIES
AR-649	MEETING ROOM 4 -VIDRES
AR-650	MEETING ROOM 4 -LAMES DE FUSTA
AR-651	MEETING ROOM 5 -PARAMENTS
AR-652	MEETING ROOM 5 -ESTRUCTURA
AR-653	MEETING ROOM 5 -FUSTERIES
AR-654	MEETING ROOM 5 -VIDRES
AR-655	MEETING ROOM 5 -LAMES DE FUSTA
AR-656	ESPAI DE REFLEXIÓ -PARAMENTS
AR-657	ESPAI DE REFLEXIÓ -ESTRUCTURA
AR-658	ESPAI DE REFLEXIÓ -LAMES DE FUSTA
AR-659	FAÇANA OEST-EST -LAMES DE FUSTA
AR-660	DESCRIPCIÓ TROBADES ATRI-LOUVER
AR-661	DESCRIPCIÓ TESTERS
AR-662	RENDERS
AR-ARQUITECTURA: AR-700 DETALLS INTERIORS	
AR-721	ESCALA DETALL I
AR-722	ESCALA DETALL II
AR-723	ESCALA ESTRUCTURA
AR-724	IMATGE LOBBY
AR-725	IMATGE ESCALA
AR-726	IMATGE ESCALA
ST-ESTRUCTURA: ST-100 DISTRIBUCIÓ ESTRUCTURA VERTICAL	
ST-100	ESQUEMA DISTRIBUCIÓ ESTRUCTURA VERTICAL S2-P4
ST-101	DISTRIBUCIÓ ESTRUCTURA VERTICAL P5-COBERTA
ST-102	ESQUEMES PLANTA BAIXA
ST-103	ESQUEMES PLANTA TIPUS
IP-PARALLAMPS: IP-100 - PARALLAMPS	
IP-100	PARALLAMPS

aZCON+HYBRIDa+D388
D388 ARQUITECTURA
Av. Diagonal, 388. Barcelona
d388arquitectura.com

Project Name
TEMBO SUITES AND APARTMENTS
SANT ADRIÀ DE BESÒS, BARCELONA
Project ID
E18-216

STAHLER BARCELONA SUITES, S.L.
A subsidiary of Stahler Real State
STAHLER.COM

Arquitecte: Antonio Sanmartín Gabas | aZcon
T.+34 93 532 03 10 | Bolivia 204
08018 Barcelona | Spain

Arquitecte: Sylvia de Felipe | Jordi Truco | Hybrida
T.+34 93 532 03 10 | Bolivia 204
08018 Barcelona | Spain

Arquitecte: Jaume Font Basté | D388 Arquitectura
T.+34 697 777 238 | Diagonal 388 B2a
08037 Barcelona | Spain

Col·laborador: Glòria Font Basté | D388 Arquitectura
T.+34 93 532 03 10 | Diagonal 388 B2a
08037 Barcelona | Spain

Col·laborador: Joan Font Vilalta | D388 Arquitectura
T.+34 93 532 03 10 | Diagonal 388 B2a
08037 Barcelona | Spain

Consultoria Instal·lacions: AC Arquitectes
T.+34 646 444 985 | Balasada St Miquel 1, 2º2ª
08001 Barcelona | Spain

Consultoria Estructures: BEST Costales-Jalón | Ignacio Costales
T.+34 463 55 05 | Passeig del Born 17, 2n 5ª
08003 Barcelona | Spain

ID	DATE	REVISION
07	2018 / 04 / 11	Entrega preliminar de projecte bàsic
08	2018 / 04 / 23	Entrega final de projecte bàsic

SHEET MAP

Project Name
TEMBO SUITES AND APARTMENTS
SANT ADRIÀ DE BESÒS, BARCELONA
Project ID
E18-216
Submission Name
CD / Current

BENDSUITES
(LL) fULL
Issue Date
ABRIL 2018
Sheet ID
IP-100
Scale
A1-
A3-

YY0000D_12-55

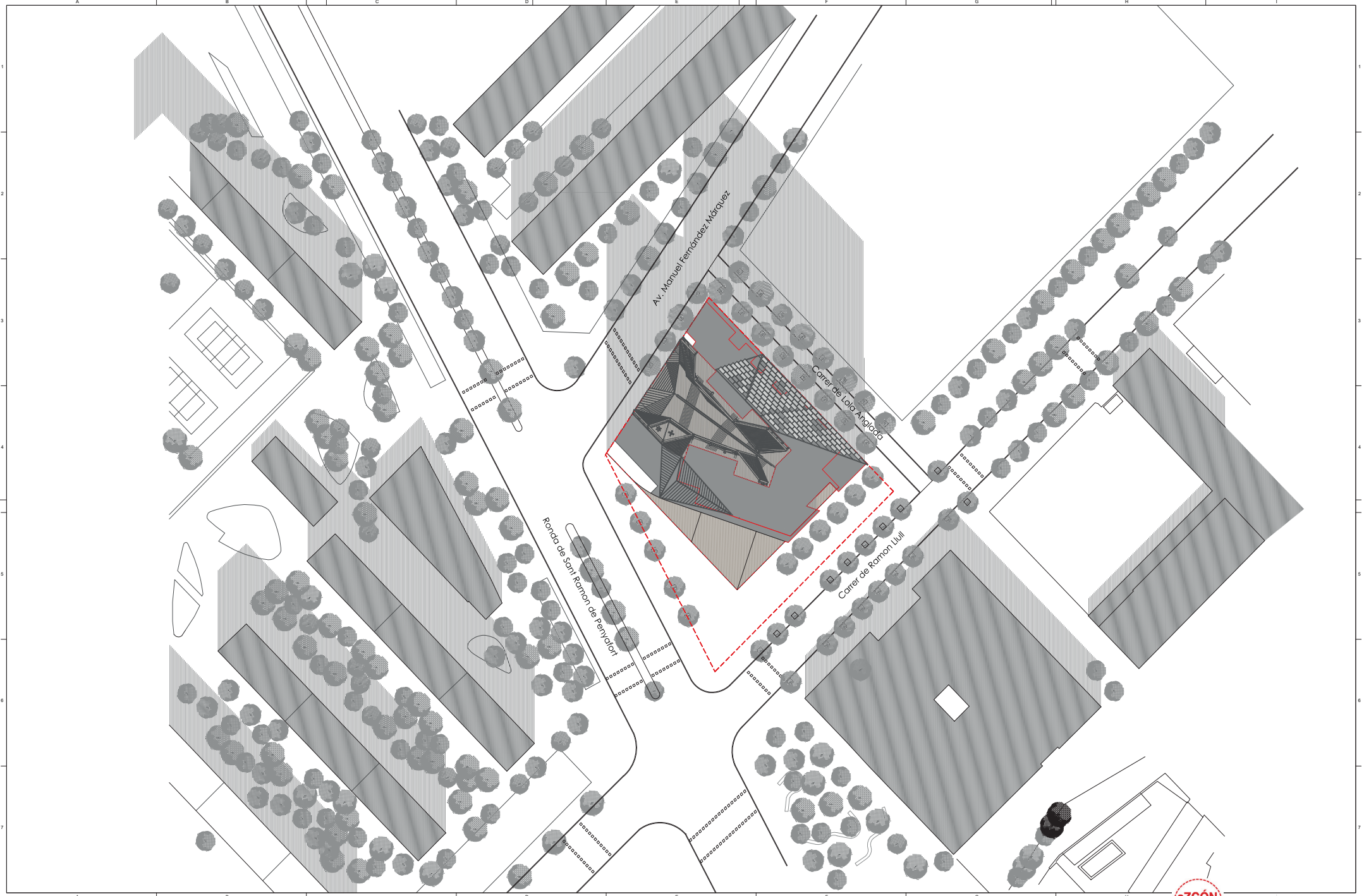

aZCON+HYBRIDa+D388

D388 ARQUITECTURA
Av. Diagonal, 388. Barcelona
d388arquitectura.com

Project Name
TEMBO SUITES AND APARTMENTS

SANT ADRIÀ DE BESÒS, BARCELONA

Project ID
E18-216

STAHLER BARCELONA SUITES, S.L.
A subsidiary of Stahler Real State
STAHLER.COM

Arquitecte	Antonio Sanmartín Gabas | **aZcon** T.+34 93 532 03 10 | Bolivia 204 08018 Barcelona | Spain
Arquitecte	Sylvia de Felipe i Jordi Truco | **Hybrida** T.+34 93 532 03 10 | Bolivia 204 08018 Barcelona | Spain
Arquitecte	Jaume Font Basté | **D388 Arquitectura** T.+34 697 777 238 | Diagonal 388 B2a 08037 Barcelona | Spain
Col·laborador	Gloria Font Basté | **D388 Arquitectura** T.+34 93 532 03 10 | Diagonal 388 B2a 08037 Barcelona | Spain
Col·laborador	Joan Font Vilalta | **D388 Arquitectura** T.+34 93 532 03 10 | Diagonal 388 B2a 08037 Barcelona | Spain
Consultoria Instal·lacions	**AC Arquitectes** T.+34 646 444 985 | Baixada St Miquel 1, 2º2ª 08001 Barcelona | Spain
Consultoria Estructures	**BEST Costales-Jaén** | Ignacio Costales T.+34 463 55 05 | Passeig del Born 17, 2n 5ª 08003 Barcelona | Spain

ID	DATE	REVISION
07	2018 / 04 / 11	Entrega preliminar de projecte bàsic
08	2018 / 04 / 23	Entrega final de projecte bàsic

SHEET MAP

Project Name
TEMBO SUITES AND APARTMENTS

SANT ADRIÀ DE BESÒS, BARCELONA

Project ID
E18-216

Submission Name
CD / Current

aZCÓN architectures
HYBRIDa, scp

AR-100 GENERAL

BCN SUITES

Issue Date
ABRIL 2018

Sheet ID
AR-102

Scale
A1-
A3-

FULL) FULL

YY06/DD...12:22

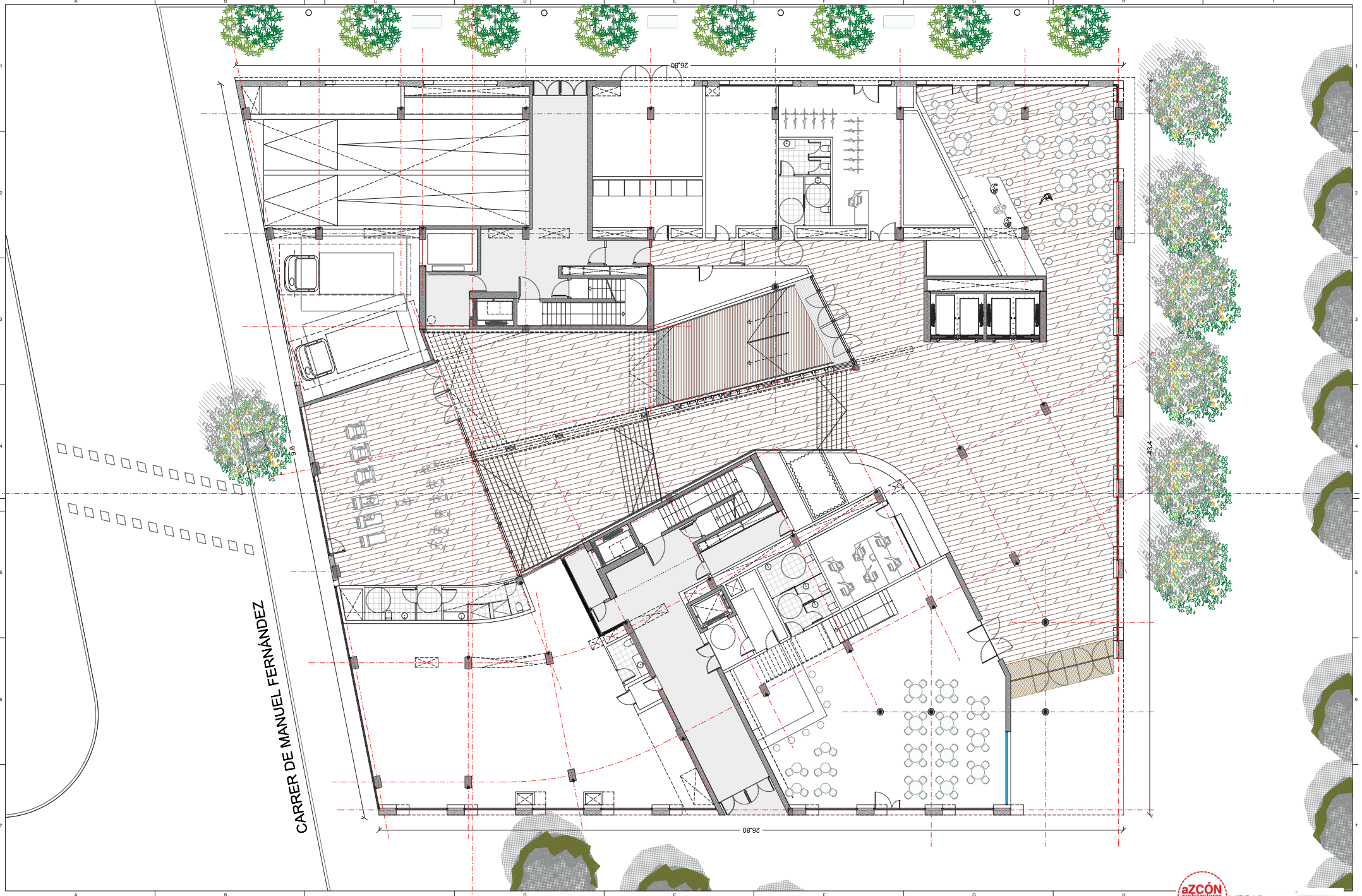

aZCON+HYBRIDa+D388

D388 ARQUITECTURA
Av. Diagonal, 388. Barcelona
d388arquitectura.com

Project Name
TEMBO SUITES AND APARTMENTS

SANT ADRIÀ DE BESÒS, BARCELONA

Project ID
E18-216

STAHLER BARCELONA SUITES, S.L.
A subsidiary of Stahler Real State
STAHLER.COM

Arquitecte	Antonio Sanmartín Gabas | **aZcon** T.+34 93 532 03 10 | Bolivia 204 08018 Barcelona | Spain
Arquitecte	Sylvia de Felipe i Jordi Truco | **Hybrida** T.+34 93 532 03 10 | Bolivia 204 08018 Barcelona | Spain
Arquitecte	Jaume Font Basté | **D388 Arquitectura** T.+34 697 777 238 | Diagonal 388 B2a 08037 Barcelona | Spain
Col·laborador	Glòria Font Basté | **D388 Arquitectura** T.+34 93 532 03 10 | Diagonal 388 B2a 08037 Barcelona | Spain
Col·laborador	Joan Font Vilalta | **D388 Arquitectura** T.+34 93 532 03 10 | Diagonal 388 B2a 08037 Barcelona | Spain
Consultoria Instal·lacions	**AC Arquitectes** T.+34 646 444 985 | Balsada St Miquel 1, 2º2ª 08001 Barcelona | Spain
Consultoria Estructures	**BEST Costales-Jaén** | Ignacio Costales T.+34 493 55 05 | Passeig del Born 17, 2n 5ª 08003 Barcelona | Spain

ID	DATE	REVISION
07	2018 / 04 / 11	Entrega preliminar de projecte bàsic
08	2018 / 04 / 23	Entrega final de projecte bàsic

SHEET MAP

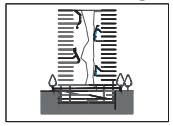

Project Name
TEMBO SUITES AND APARTMENTS

SANT ADRIÀ DE BESÒS, BARCELONA

Project ID
E18-216

Submission Name
CD / Current

aZCÓN architectures
HYBRIDa,scp

DAIRA - D

DAIRA - D
BEST SUITES
DAIRA 150 - U.S.I. PROGRAMA FUNCIONAL

(LL) full

Issue Date
ABRIL 2018

Sheet ID
AR-153

Scale
A1 1:100
A3 1:200
0 1 2 3 4 5 m.

YY0000D...12:31

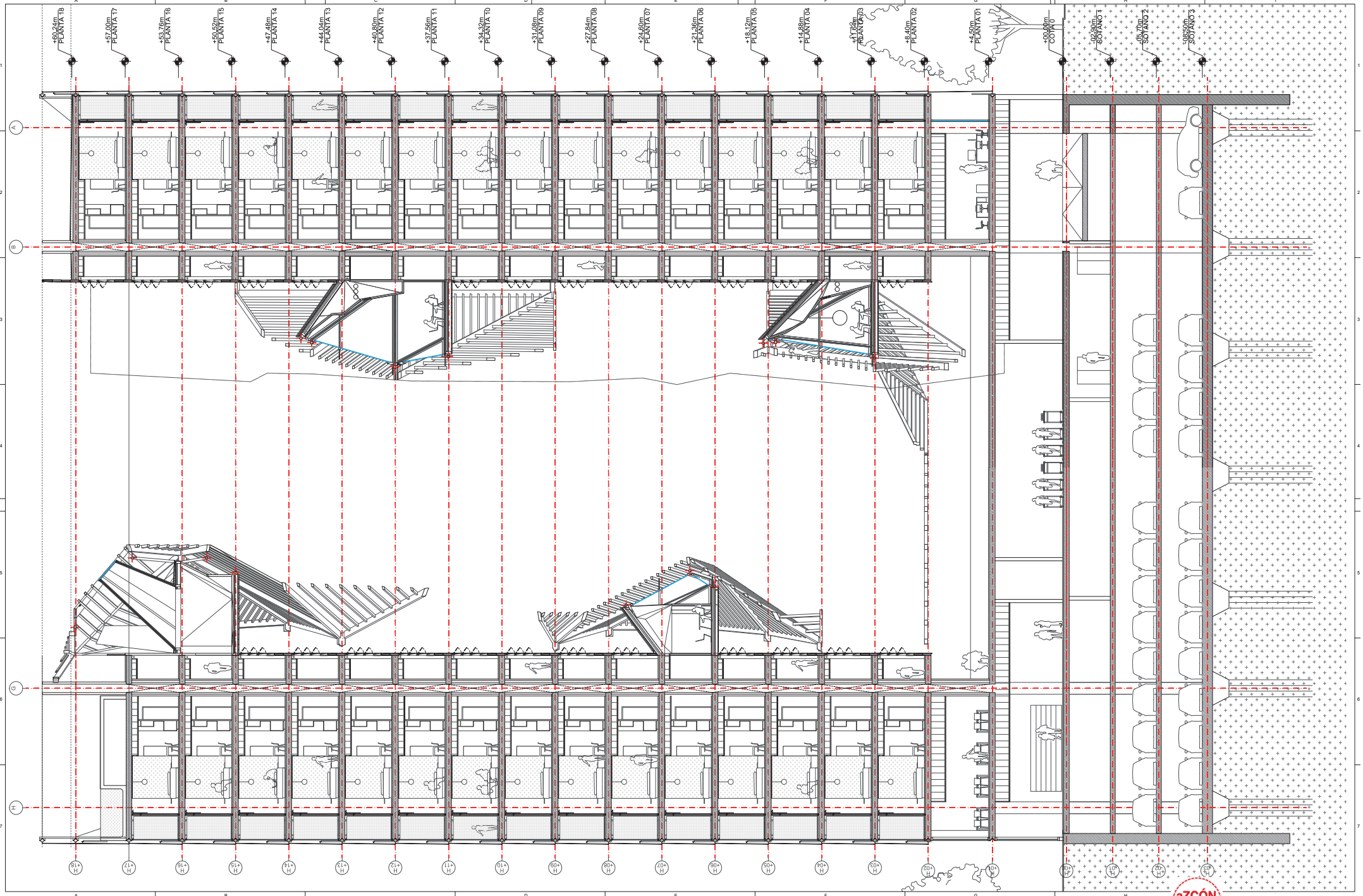

aZCON+HYBRIDa+D388

D388 ARQUITECTURA
Av. Diagonal, 388. Barcelona
d388arquitectura.com

Project Name
TEMBO SUITES AND APARTMENTS

SANT ADRIÀ DE BESÒS, BARCELONA

Project ID
E18-216

STAHLER BARCELONA SUITES, S.L.
A subsidiary of Stahler Real State
STAHLER.COM

Arquitecte	Antonio Sanmartín Gabas | **aZcon** T.+34 93 532 03 10 | Bolivia 204 08018 Barcelona | Spain
Arquitecte	Sylvia de Felipe i Jordi Truco | **Hybrida** T.+34 93 532 03 10 | Bolivia 204 08018 Barcelona | Spain
Arquitecte	Jaume Font Basté | **D388 Arquitectura** T.+34 697 777 238 | Diagonal 388 B2a 08037 Barcelona | Spain
Col·laborador	Gloria Font Basté | **D388 Arquitectura** T.+34 93 532 03 10 | Diagonal 388 B2a 08037 Barcelona | Spain
Col·laborador	Joan Font Vilalta | **D388 Arquitectura** T.+34 93 532 03 10 | Diagonal 388 B2a 08037 Barcelona | Spain
Consultoria Instal·lacions	**AC Arquitectes** T.+34 646 444 985 | Baixada St Miquel 1, 2º2ª 08001 Barcelona | Spain
Consultoria Estructures	**BEST Costales-Jaén** | Ignacio Costales T.+34 463 55 05 | Passeig del Born 17, 2n 5ª 08003 Barcelona | Spain

ID	DATE	REVISION
07	2018 / 04 / 11	Entrega preliminar de projecte bàsic
08	2018 / 04 / 23	Entrega final de projecte bàsic

SHEET MAP

Project Name
TEMBO SUITES AND APARTMENTS

SANT ADRIÀ DE BESÒS, BARCELONA

Project ID
E18-216

Submission Name
CD / Current

aZCÓN architectures
HYBRIDa, scp

AR-350 SECCIONS

BCN SUITES

Issue Date
ABRIL 2018

Sheet ID
AR-356

Scale
A1-
A3-

YY06/DD_12:42

YY/05/DD...5:33

aZCON+HYBRIDa+D388

D388 ARQUITECTURA
Av. Diagonal, 386, Barcelona
d388@ydbarchitect.com

ESPAIS ESPECIFICS

21. Bastiment Elements de subjecció d'alumini anoditzat color (25 micres de referencia segons sigui necessari). Fixada al premarc d'acer galvanitzat si existeix. De marcs rectes, amb trencament de pont tèrmic, junts d'estanquitat amb perfils d'EPDM o equivalent, tapetes interiors i altres elements i amb classificació i gruixos suficients per garantir els requeriments tèrmics, acústics i de seguretat necessaris.
22. Envidrament. Conjunt de dos vidres monolítics i una cambra d'aire de gruixos i caracetristiques segons necessari d'acord amb tèrmics, acústics i de seguretat necessaris. Col-locació sobre galzes de policloropré o de material adient. Segellat del vidre amb silicona neutra o polisulfur o equivalent de classificació sostenible.
24. Brancal, element de fixació de les fusteries. Perfil L
29. Perfil tub rectangular 340x100x10 mm
32. Perfil tub rectangular 250x100x3 mm
33. Perfil tub rectangular 150x100x3 mm
40. Tub metàl.lic circular ø140 min, e.4mm,
36. Tub metàl.lic ø158 o adient segons càlcul estructural definitiu.
41. Placa d'ancoratge 30x30cm.
42. Esquadres d'ancoratge.
47. Pantalla de formigó armat.
48. Pasera de relliga d'acer galvanitzat o equivalent per a manteniment
98. Element de fixació de gelosia de fusta "Margarita": xapa d'acer galvanitzat o material adient i/o protegit d'acord amb l'ambient marí de la ubicació , ales de mínim 10mm. Indòsics elements de calçat i seguretat.
100. Gelosia de barres rectangulars de fusta d'Alix o altre de procedència certificada i de característiques, mides i secció a determinar (100x30 mínim) segons requeriments necessaris.
100.1 Safata 300x60 mínim. Acero inox. Fixada per pressió a peça en U con anclatge.

ENVOLVENT VERTICAL NO TÈRMICA DE L'EDIFICI

FAÇANA ATRI - PRACTICABLE als passadissos
100.2.Element de suport tipus muntant de fusta d'alix o cross-laminated timber o altre de procedència certificada de dimensions i característiques a determinar segons estudis, requeriments de diferent naturaleza i análisis de cicle de vida.
34. Element de tancament tipus persiana de vidre (Louvers). Tancament de vidre projectant amb fixació mecanitzada o manual d'acer inox o galvanitzat. Sistema estanc a l'aire i l'aigua i amb característiques d'estabilitat, seguretat i aillament segons requeriments. Tipus Glastec Louvers 550SG o similar en característiques i funcionament.
34.1. Vidre tipus persiana (Louver). Vidres de seguretat formats per dues llunes incolores trempades i laminades amb característiques d'estabilitat, seguretat i aillament segons requeriments.
34.2 Panell fixe per a garantir la no propagació exterior entre plantes (sectorització) fixat al forjat o on correspongui, tipus panell de fusta amb aillament i bastidor metàl·lic i acabat exterior de vidre de tipus 34.1 o equivalent. De dimensions i especificacions a per assolir els requeriments exigibles per les seves funcions.

DIVISÓRIES INTERIORS
SOTA RASANT
80. Aplacat de bloc de formigó aplacat sobre mur pantalla amb bloc de formigó, acabat pintat i amb els elements i la solució constructiva necessària per complir els requeriments de salubritat i estanquetitat indicats a la memòria descriptiva.
81. Divisòries de bloc de formigó o fàbrica ceràmica o guix laminat revestit o extradossat de gruixos, materials, número i tipus de plaques si n'hi ha, elements d'aillament tèrmic i/o acústic, amples i distàncies d'elements de recolzament i suport suficients per a per garantir els requeriments de ACV, tèrmics, acústics i de seguretat necessaris. Acabat interior pintat, empaperat o aplacat d'acord amb l'ús i requeriments de cada local.

SOBRE RASANT
81. Divisòries de bloc de formigó o fàbrica ceràmica o guix laminat revestit o extradossat de gruixos, materials, número i tipus de plaques si n'hi ha, elements d'aillament tèrmic i/o acústic, amples i distàncies d'elements de recolzament i suport suficients per a per garantir els requeriments de ACV, tèrmics, acústics i de seguretat necessaris. Acabat interior pintat, empaperat o aplacat d'acord amb l'ús i requeriments de cada local.
2. Full a interior de plaques de guix laminat o equivalent amb entramat autoportant o directe i suports cada mínim segons requeriments de l'element i del global del tancament.
3. Cambra d'aire d'ample segons requeriments de l'element i del global del tancament.
4. Aillament tèrmic o aillament tèrmic i acústic de mides i característiques suficients per a assolir els requeriments en la globalitat del tancament i l'edifici.

PAVIMENTS
A ZONES COMUNES:
92. Recrescut formació de rampes a diferents espais tot segons requeriments i especificacions estructurals, tèrmiques i de salubritat i protecció en front de la humitat.
95. Paviment de formigó amb acabat pol de quars o equivalent per a rebre pintura a aparcament de classe i resistència especificades en memòria per a compliment de requisits de seguretat, ús i accessibilitat.
58. Paviment de llosetes de formigó de tipus, gruix i col·locació i classe i resistència especificades en memòria per a compliment de requisits de seguretat, ús i accessibilitat. Junts de dilatació de mida i distància segons material
61. Paviment de pedra tipus pedra de Sant Vicens o equivalent d'acord amb ACV i requeriments de seguretat, tèrmics i acústics, especejament i col·locació segons plànols. En zones exteriors amb la superficie rugosa per a garantir requeriments de seguretat especificats en memòria.
66. Paviment de terrats microgra, o equivalent d'acord amb ACV i requeriments de seguretat, tèrmics i acústics, mides 30x30 o altre i col·locació segons plànols. Color a determinar.

ALS BANYS I CUINA:
93. Paviment ceràmic tipus gres porcellànic rectificat o equivalent per ACV, amb juntes de màxim 3mm, col·locat en capa fina amb morter cola sobre capa d'anivellació amb sòcol de mateixes característiques físiques, col·locació segons requeriments tècnics i de DF per a garantir les condicions de seguretat, ús i confort requerides segons l'espai. Color a escollir.

ALS APARTAMENTS:
94. Paviment de parquet flotant a dormitoris i passos sobre capa d'anivellació i làmina separadora. Taulers de 16 mm de gruix mínim, de 1, 2 o 3 lames amb uns 3 mm de fusta, característiques i col·locació adient per a complir en conjunt i individualment els requeriments d'ACV, seguretat, ús i confort tèrmic i acústic. Sòcols de fusta o DM hidròfug per a pintar o lacar o definit en plànols de detall. Pas de portes i mamperlans de fusta massissa o a testa segons especificacions en plànols de detall garantint sempre la dilatació.
46. Paviment ceràmic terrasses de gres no geladís, antilliscant, col·locat en capa fina amb morter cola sobre capa de pendents. Gruix junta 5mm. Color a escollir al P. Bàsic. (P. Coberta), tot sempre que assoleixi les característiques i tipus de col·locació adient per a complir en conjunt i individualment els requeriments d'ACV, seguretat, ús i confort tèrmic i acústic.

REVESTIMENTS
5. Revestiment exterior: Panell decoratiu de fusta OSB o similar de gruix i sistema col·locació segons requeriments.
6. Revestiment interior. Pintat o empaperat de color, textura i especejament.
7. Escopidors: Acabat com paviment de terrasses, pendent mínim 2%. Incorporació de làmina de butil d'1mm. sota escopidor.
8. Murs Paret de fàbrica de maó calat 29x14x10 cm per a revestir. (plante tècnica - planta baixa) Maons: Cumpliment de RL-90. Morter mixt 1/2/10 M-80a. Juntes 1 cm.
Amb armadura Murfor d'acer galvanitzat amb epoxi. Ø 4 mm. cada 100cm.
9. Revestiment de ceràmic de sostres Escuma de poliuretà M1 projectada. Densitat 38 k/m3 mínim, gruix 3 cm mínim.
11. Pintura bituminosa impermeabilitzant
13. Revestiment de panells d'alumini prelacat o similar amb el sistema d'ancoratge i subestructura necessari per a poder realitzar l'especejament de façana detallat Acabat superficial de pintura adequada segons naturalesa i requeriments específics de l'emplaçament i la ubicació de l'element. Color a definir.
14. Revestiment de panells acabat de ciment tipus panells BETONYP o equivalent necessari per a poder realitzar l'especejament de façana . Acabat superficial de pintura adequada segons naturalesa i requeriments específics de l'emplaçament i la ubicació de l'element. Color a definir.
37. Revestiment pilars de xapa d'acer galvanitzat (exterior) i d'acer inox (interior vestíbuls) de habitatges. - veure plànols
38. Revestiment de Xapa miniona d'acer galvanitzat i pintat perforada, color 9006, e.:2mm, a façana locals comercials. Fixat amb rivets a subestructura, segons detall.
50. Panils de Okume de mínimo 50cm, perforat al 20%. Col·locats sobre bastidors
51. Bastidor metàl·lic de 40x40x3mm
52. Panells KNAUF. Panells de guix perforat.
53. Panells d'espuma acústica
102. Revestiment de gres porcellànic rectificat tipus 2.2. especificacions de l'Institut Promoció de la Ceràmica de Castelló o equivalent, juntes de màxim 3mm. Junt perimetral de 8mm mínim. col·locat en capa fina amb morter cola
103. Revestiment de granit o silestone. Color a escollir en P. Bàsic.
105. Fusta laminada. Acabat a escollir en proyecte Bàsic.

SOSTRES I CELS RASOS
85. Sostre en aparcament: Llosa massissa de formigó armat sense enguixar de les característiques, revestiments i tipus de col·locació adient per a complir en conjunt i individualment els requeriments d'ACV, seguretat d'incendi i estructural, ús, confort tèrmic i acústic i protecció enfront de la humitat.
86. Enguixats a bona vista sobre sostres, a zones sense cel-ras. Els enguixats sobre llosa de formigó portaran una capa prèvia de pont d'unió (escales, zones comuns,...). Tot de les característiques i tipus de col·locació adient per a complir en conjunt i individualment els requeriments d'ACV, seguretat d'incendi i estructural, ús, confort tèrmic i acústic i protecció enfront de la humitat.
87. Cel-ras continu de guix laminat a zones amb pas instal·lacions (veure plantes) i a espais interiors sota cobertes. Sistema en sec de guix laminat o equivalent d'elements tipus plaques agafades a perfils d'acer ancorats a sostre
88. Cel-ras registrable de dm hidròfug de 2mm mínim o de material i característiques adients segons requeriments projectulas i normatius d'ACV, seguretat d'incendi i estructural, ús, confort tèrmic i acústic i protecció enfront de la humitat. Color a escollir.
89. Cel-ras exterior de vimutes de fusta o fibres vegetals adequat per a l'intempiere amb guies i col·locació i requeriments projectulas i normatius d'ACV, seguretat d'incendi i estructural, ús, confort tèrmic i acústic i protecció enfront de la humitat.
4. Aillament tèrmic o aillament tèrmic i acústic de mides i característiques suficients per a assolir els requeriments en la globalitat del tancament i l'edifici.

SERRALLERIA: BARANES / ELEMENTS TERRASSES

26. Separador entre terrasses de xapa minionda d'alumini o equivalent segons requeriments de ACV i seguretat.
30. Barana de malla flexible de fil d'acer tipus línea Jakob d'INOX adient per a complir requisits de'ACV i seguretat.
31. Barana de coberta formada per estructura de platines i perfils L d'acer galvanitzat amb deployé (metall expandit) o xapa perforada o altre que compleixi requeriments de seguretat d'ús i accessibilitat, tot galvanitzat en conjunt i/o pintat ral 9006 o altre. Ancorada en obra per mitjans mecànics.
35. Fusteria a zones comuns a planta baixa formada per perfils d'acer inoxidable o equivalent per ACV i envidrament amb vidre tipus securit o STADIP o equivalent 6+6 amb butiral transparent i junts verticals de silicona o altre, gruixos i tipus d'envidrament i materials segons requeriments de seguretat i comfort tèrmic i acústic necessaris segons espai.
37. Revestiment pilars de xapa d'acer galvanitzat (exterior) i d'acer inox (interior vestíbuls) de habitatges. - veure plànols
38. Revestiment de Xapa miniona d'acer galvanitzat i pintat perforada, color 9006, e.:2mm, a façana locals comercials. Fixat amb rivets a subestructura, segons detall.
39. Porta d'aparcament de reixa d'acer galvanitzat i pintat o equivalent segons especificacions de projecte.
99. Persianes locals comercials Planta Baixa

FINESTRES I BALCONERES

22. Envidrament. Conjunt de dos vidres monolítics i una cambra d'aire de gruixos i caracetristiques segons necessari d'acord amb tèrmics, acústics i de seguretat necessaris. Col·locació sobre galzes de policloropré o de material adient. Segellat del vidre amb silicona neutra o polisulfur o equivalent de classificació sostenible.
22.1. Barana de vidre amb cantells arrodonit, de gruix, característiques i amb elements i làmines interposats (per ex. butil) suficients per a garantir l'estabilitat i resistència d'acord amb el descrit a la memòria de prestacions. Color no transparent
22.2 Suport vidres barana acer galvanitzat-fornillaria i collisos
22.3 Angular secció L per fixació y pressió de vidres
23. Fusteria metàl.lica o altre sobre premarc o no segons detalls i posició. Tot amb les característiques, especificacions i mides adequades per a assolir els requeriments de ACV desitjats, de seguretat d'ús i de confort tèrmic i acústic tant mínims com desitjats com a requeriment específic de projecte. Les mides es comprovaran a l'obra i tot tindrà les classificacions i els marcatges i característiques segons les diferents UNEs i normatives i guies d'aplicació. veure plànols de detall.
24. Brancal element de fixació de les fusteries. Perfil L.

21. Bastiment Elements de subjecció d'alumini anoditzat color (25 micres de referencia segons sigui necessari). Fixada al premarc d'acer galvanitzat si existeix. De marcs rectes, amb trencament de pont tèrmic, junts d'estanquitat amb perfils d'EPDM o equivalent, tapetes interiors i altres elements i amb classificació i gruixos suficients per garantir els requeriments tèrmics, acústics i de seguretat necessaris.
22. Envidrament. Conjunt de dos vidres monolítics i una cambra d'aire de gruixos i caracetristiques segons necessari d'acord amb tèrmics, acústics i de seguretat necessaris. Col·locació sobre galzes de policloropré o de material adient. Segellat del vidre amb silicona neutra o polisulfur o equivalent de classificació sostenible.
22.1. Barana de vidre de cos volat obert amb cantells arrodonits, de gruix, característiques i amb elements i làmines interposats (p.ex Butiral) suficients per a garantir l'estabilitat i resistència d'acord amb el descrit a la memòria de prestacions. Color no transparent
22.2 Suport vidres barana acer galvanitzat-fornillaria i collisos
22.3 Angular secció L per fixació y pressió de vidres
23. Fusteria metàl.lica o altre sobre premarc o no segons detalls i posició amb part superior fixe i classificacions, marcatges i característiques segons les diferents UNEs i normatives i guies d'aplicació. Tot amb les característiques, especificacions i mides adequades per a assolir els requeriments de ACV desitjats, de seguretat d'ús i de confort tèrmic i acústic tant mínims com desitjats com a requeriment específic de projecte.
24. Jamba/Fixació d'carpinteries. Perfil L

Segellats. Segellat de la fusteria als premarcs amb cordó de silicona neutra.

BALCONERES
44. Paviment flotant de fusta d'Alix o fusta adient per a ambients exteriors i segons ACV coperitzada (tractada autoclau verd) sobre llistons.
45. Acabat inferior de llosa de terrasses de formigó vist sense enguixar, pintat amb pintura de base aquosa tipus Betonfinish RAL 9007 o equivalent per a garantir requeriments de ACV i seguretat d'incendis.

PISCINA
77. Formació de piscina amb recollida perimetral d'aigua sobreeixida, sobre terrassa d'altura màxima 1.20m amb cantell i sobreeixidor ocult per a assolir els requeriments mínims de seguretat d'utilització tal i com s'especifica a l'apartat corresponent de la memòria descriptiva i segons les característiques i especificacions que es definiran als càlculs i a la memòria estructura.

ESTRUCTURA
70. Impermeabilització dels murs i elements de formigó sotarrasant en contacte amb el terreny (la llosa i els fossats d'ascensors i pous de bombeig) mitjançant sistema de producte cristal·litzant sobre formigó fresc tipus "katorce" o equivalent adient per garantir els requeriments de protecció en front de la humitat, estructural i constructius.
71. Base Emmacat de grava mínim 20 cm. amb acabament de sorra de regularització.
72. Capa separadora làmina de protecció (de plàstic amb nòduls) per al drenatge de la cara exterior del mur.
73. Geotèxtil 150 g/m2 mínim.
74. Forjat de llosa de formigó armat amb tots els components i elements necessaris segons projecte d'estructura (àbacs, juntes de dilatació, armats, reforços ...).
75. Final rampes accés Aparcament drenatge lineal (dos línies per accés) Acodrain N150 C250 per pas de cotxes amb reixa entramada galvanitzada.
77. Drenatge perimetral de trasdós de mur, sobre base de morter.
78. Reblert de graves i material drenant.
92. Recrescut formació de rampes a diferents espais tot segons requeriments i especificacions estructurals, tèrmiques i de salubritat i protecció en front de la humitat.
96.1 Remat de cantell de forjats amb peça en V en trams màxims de 400mm d'acer galvanitzat i amb REA per ancoratge a llosa de forjat com encofrat perdut i per la fixació del sistema de subjecció dels vidres amb reguladors tridimensionals. Tot a verificar segons especificacions, característiques i mides per a complir i garantir els requeriments de durabilitat, estanquetitat, seguretat
97. 1/2 canya de morter
56. Protecció Grava 16 a 32 mm. Gruix mínim 5 cm.
80. Aplacat de bloc de formigó aplacat sobre mur pantalla amb bloc de formigó, acabat pintat i amb els elements i la solució constructiva necessària per complir els requeriments de salubritat i estanquetitat indicats a la memòria descriptiva.
laques d'espina : peça conformada en forma de per rebre perfils galvanitzats en V ancorados cada metre. Conectat a l'armadura de forjat.
peça conformada en V (segons planol) en trams màxims de 4000mm. Galvanitzat i amb REA per andatge a llosa de forjat com encofrat perdut per la fixació del sistema de subjecció dels vidres amb reguladors tridimansionals. e mínim=15mm

CTURA ATRI I ACCESOS COBERTA TRANSITBLE P8-P2
Encavallada de fusta laminada cross-laminated timber tri-recolzada
Cordó lateral de fusta laminada.
0.3. Biga de fusta laminada cross-laminated timber de mides (mínim 35x15cm), característiques i procedència a definir per a assolir els requeriments d'ACV, estabilitat, seguretat i confort adequats.
0.4. Forjat de fusta laminada cross laminated timber de mides (mínim 14cm), característiques i procedència a definir per a assolir els requeriments d'ACV, estabilitat, seguretat i confort adequats.
0.5. Forjat crosslaminated timber.14cm minim
43. Làmina impermeable de característiques, condicions i col·locació adients per al compliment dels requeriments tècnics, normatius i de projecte del l'element i del conjunt.
4. Aillament tèrmic o aillament tèrmic i acústic de mides i característiques suficients per a assolir els requeriments en la globalitat del tancament i l'edifici.
43.3 Làmina autocicatritzant tipus Dunlop o equivalent.
44. Paviment flotant de fusta d'Alix o fusta adient per a ambients exteriors o equivalent i segons ACV coperitzada (tractada autoclau verd) sobre llistons.
68.1 Canal de recollida de zinc, espesor minin: 15mc de secció segons detall i mides i característiques suficients per a assolir els requeriments d'ACV, compatibilitat de materials, estanquetat, seguretat i ús.
67. Tauler de 3cm d'aglomerat
69. Talós de formacio de graó

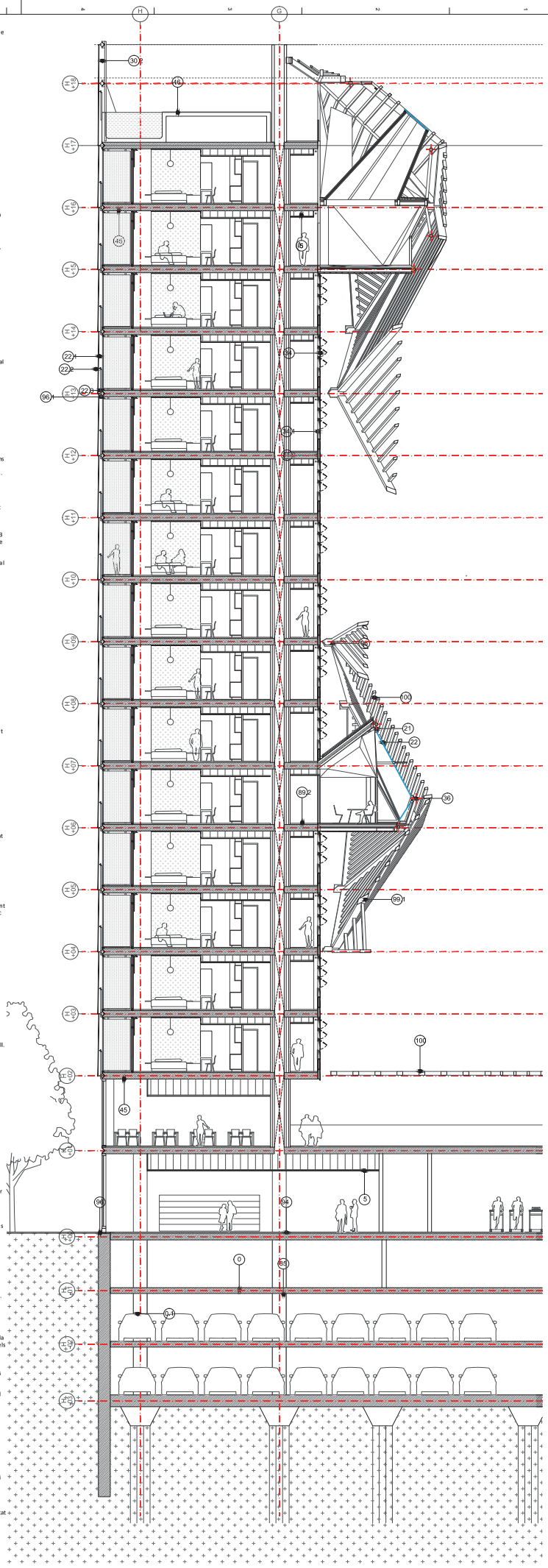

STHALER BARCELONA SUITES, S.L.
Av. Diagonal 640 Atelier Hotel Suite
STHALER.COM

Arquitecte
Antoni Sarmartin Galzat | aZcon
T.+34 93 332 01 10 | Balmes 204
08018 Barcelona | Spain

Arquitecte
Gustavo Tortosa | HybridA
T.+34 93 332 01 10 | Balmes 204
08018 Barcelona | Spain

Arquitecte
Eduard Bach Cuadrat | D388 Arquitectura
T.+34 93 777 72 88 | Diagonal 386 bis
08037 Barcelona | Spain

Col·laborador
Oficina Foret Bonet | D388 Arquitectura
08013 Barcelona | Spain
T.+34 93 332 01 10 | Diagonal 386 bis
08037 Barcelona | Spain

Consultoria
Instal·lacions
AC Arquitectes
T.+34 93 415 90 90 | Passeig de Sant Joan 27, 2PP
08010 Barcelona | Spain

Consultoria
Estructures
BEST Consultors-Joan | Ignacio Costales
T.+34 93 215 70 00 | Passeig de Sant Joan 27, 3n 3ª
08010 Barcelona | Spain

ID	DATE	REVISION
07	2018 / 04 / 11	Entrega preliminar de projecte bàsic
08	2018 / 04 / 23	Entrega final de projecte bàsic

SHEET MAP

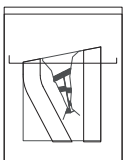

Project Name
TEMBO SUITES AND APARTMENTS
SANT ADRIÀ DE BESÒS, BARCELONA
Project ID
E18-216
Submission Name
DD / Current

aZCON ARCHITECTURE
HYBRIDa.scp
D388 ARQUITECTURA

DRAWING LEGENDS
(FULL) (FULL)
AR-358

Issue Date
ABRIL 2018
Sheet ID
Scale
A1: 1:100
A3: 1:200

YY/05/DD...1:03

aZCON+HYBRIDa+D388

D388 ARQUITECTURA
Av. Diagonal, 386, Barcelona
info@ingdbcdirect.com

ESPAIS ESPECIFICS

21. Bastiment Elements de subjecció d'alumini anoditzat color (25 micres de referencia segons sigui necessari). Fixada al premarc d'acer galvanitzat si existeix. De marcs rectes, amb trencament de pont tèrmic, junts d'estanquitat amb perfils d'EPDM o equivalent, tapetes interiors i altres elements i amb classificació i gruixos suficients per garantir els requeriments tèrmics, acústics i de seguretat necessaris.
22. Envidrament. Conjunt de dos vidres monolítics i una cambra d'aire de gruixos i caracetristiques segons necessari d'acord amb tèrmics, acústics i de seguretat necessaris. Col-locació sobre galzes de policloropré o de material adient. Segellat del vidre amb silicona neutra o polisulfur o equivalent de classificació sostenible.
24. Brancal, element de fixació de les fusteries. Perfil L
29. Perfill tub rectangular 340x100x10 mm
32. Perfill tub rectangular 250x100x3 mm
33. Perfill tub rectangular 150x100x3 mm
40. Tub metàl·lic circular ø140 min, e:4mm,
36. Tub metàl·lic ø158 o adient segons càlcul estructural definitiu.
41. Placa d'ancoratge 30x30cm.
42. Esquadres d'ancoratge.
47. Pantalla de formigó armat.
48. Passera de refliga d'acer galvanitzat o equivalent per a manteniment
98. Element de fixació de gelosia de fusta "Margarita": xapa d'acer galvanitzat o material adient i/o protegit d'acord amb l'ambient marí de la ubicació , ales de mínim 10mm. Inclosos elements de calçat i seguretat.
100. Gelosia de barres rectangulars de fusta d'Alix o altre de procedència certificada i de característiques, mides i secció a determinar (100x30 mínim) segons requeriments necessaris.
100.1 Safata 300x30 mínim. Acero inox. Fixada per pressió a peça en U con anclatge.

ENVOLVENT VERTICAL NO TÈRMICA DE L'EDIFICI

FAÇANA ATRI - PRACTICABLE als passadissos
100.2.Element de suport tipus muntant de fusta d'alix o cross-laminated timber o altre de procedència certificada de dimensions i característiques a determinar segons estudis, requeriments de diferent naturalesa i anàlisis de cicle de vida.
34. Element de tancament tipus persiana de vidre (Louvers). Tancament de vidre projectant amb fixació mecanitzada o manual d'acer inox o galvanitzat. Sistema estanc a l'aire i l'aigua amb característiques d'estabilitat, seguretat i aillament segons requeriments. Tipus Glastec Louvers 550SG o similar en característiques i funcionament.
34.1. Vidre tipus persiana (Louver). Vidres de seguretat formats per dues llunes incolores trempades i laminades amb característiques d'estabilitat, seguretat i aillament segons requeriments.
34.2 Panell fixe per a garantir la no propagació exterior entre plantes (sectorització) fixat al forjat o on correspongui, tipus panell de fusta amb aillament i bastidor metàl·lic i acabat exterior de vidre de tipus 34.1 o equivalent. De dimensions i especificacions a per assolir els requeriments exigibles per les seves funcions.

DIVISÓRIES INTERIORS
SOTA RASANT
80. Aplacat de bloc de formigó aplacat sobre mur pantalla amb bloc de formigó, acabat pintat i amb els elements i la solució constructiva necessària per complir els requeriments de salubritat i estanquetat indicats a la memòria descriptiva.
81. Divisòries de bloc de formigó o fàbrica ceràmica o guix laminat revestit o extrodossat de gruixos, materials, número i tipus de plaques si n'hi ha, elements d'aillament tèrmic i/o acústic, amples i distàncies d'elements de recolzament i suport suficients per a per garantir els requeriments de ACV, tèrmics, acústics i de seguretat necessaris. Acabat interior pintat, empaperat o aplacat d'acord amb l'ús i requeriments de cada local.

SOBRE RASANT
81. Divisòries de bloc de formigó o fàbrica ceràmica o guix laminat revestit o extrodossat de gruixos, materials, número i tipus de plaques si n'hi ha, elements d'aillament tèrmic i/o acústic, amples i distàncies d'elements de recolzament i suport suficients per a per garantir els requeriments de ACV, tèrmics, acústics i de seguretat necessaris. Acabat interior pintat, empaperat o aplacat d'acord amb l'ús i requeriments de cada local.
2. Full a interior de plaques de guix laminat o equivalent amb entramat autoportant o directe i suports cada mínim segons requeriments de l'element i del global del tancament.
3. Cambra d'aire d'ample segons requeriments de l'element i del global del tancament.
4. Aillament tèrmic o aillament tèrmic i acústic de mides i característiques suficients per a assolir els requeriments en la globalitat del tancament i l'edifici.

PAVIMENTS
A ZONES COMUNES:
92. Recrescut formació de rampes a diferents espais tot segons requeriments i especificacions estructurals, tèrmiques i de salubritat i protecció en front de la humitat.
95. Paviment de formigó amb acabat pol de quars o equivalent per a rebre pintura a aparcament de classe i resistència especificades en memòria per a compliment de requisits de seguretat, ús i accessibilitat.
58. Paviment de llosetes de formigó de tipus, gruix i col-locació i classe i resistència especificades en memòria per a compliment de requisits de seguretat, ús i accessibilitat. Junts de dilatació de mida i distància segons material
61. Paviment de pedra tipus pedra de Sant Vicens o equivalent d'acord amb ACV i requeriments de seguretat, tèrmics i acústics, especejament i col-locació segons plànols. En zones exteriors amb la superfície rugosa per a garantir requeriments de seguretat especificats en memòria.
66. Paviment de terrazo microgra, o equivalent d'acord amb ACV i requeriments de seguretat, tèrmics i acústics, mides 30x30 o altre i col-locació segons plànols. Color a determinar.

ALS BANYS I CUINA:
93. Paviment ceràmic tipus gres porcel·lànic rectificat o equivalent per ACV, amb juntes de màxim 3mm, col-locat en capa fina amb morter cola sobre capa d'anivel·lació amb sòcol de mateixes característiques físiques, col-locació segons requeriments tècnics i de DF per a garantir les condicions de seguretat, ús i confort requerides segons l'espai. Color a escollir.

ALS APARTAMENTS:
94. Paviment de parquet flotant a dormitoris i passos sobre capa d'anivel·lació i làmina separadora. Taulers de 16 mm de gruix mínim, de 1, 2 o 3 lames amb uns 3 mm de fusta, característiques i col-locació adient per a complir en conjunt i individualment els requeriments d'ACV, seguretat, ús i confort tèrmic i acústic. Sòcols de fusta o DM hidròfug per a pintar o lacar o definit en plànols de detall. Pas de portes i mamperlans de fusta massissa o a testa segons especificacions en plànols de detall garantint sempre la dilatació.
46. Paviment ceràmic terrasses de gres no geladís, antilliscant, col-locat en capa fina amb morter cola sobre capa de pendents. Gruix junta 5mm. Color a escollir al P. Bàsic. (P. Coberta), tot sempre que assoleix les característiques i tipus de col-locació adient per a complir en conjunt i individualment els requeriments d'ACV, seguretat, ús i confort tèrmic i acústic.

REVESTIMENTS
5. Revestiment exterior: Panell decoratiu de fusta OSB o similar de gruix i sistema col-locació segons requeriments.
6. Revestiment interior. Pintat o empaperat de color, textura i especejament.
7. Escopidors: Acabat com paviment de terrasses, pendent mínim 2%. Incorporació de làmina de butil d'1mm. sota escopidor.
8. Murs Paret de fàbrica de maó calat 29x14x10 cm per a revestir. (plante técnica - planta baixa) Maons: Cumpliment de RL-90. Morter mixt 1/2/10 M-80a. Juntes 1 cm.
Amb armadura Murfor d'acer galvanitzat amb epoxi. Ø 4 mm. cada 100cm.
9. Revestiment de cantell de sostres Escuma de poliuretà M1 projectada. Densitat 38 k/m3 mínim, gruix 3 cm mínim.
11. Pintura bituminosa impermeabilitzant
13. Revestiment de panells d'alumini prelacat o similar amb el sistema d'ancoratge i subestructura necessari per a poder realitzar l'especejament de façana detallat Acabat superficial de pintura adequada segons naturalesa i requeriments específics de l'emplaçament i la ubicació de l'element. Color a definir.
14. Revestiment de panells acabat de ciment tipus panells BETONYP o equivalent necessari per a poder realitzar l'especejament de façana . Acabat superficial de pintura adequada segons naturalesa i requeriments específics de l'emplaçament i la ubicació de l'element. Color a definir.
37. Revestiment pilars de xapa d'acer galvanitzat (exterior) i d'acer inox (interior vestibuls) de habitatges. - veure plànols
38. Revestiment de Xapa mininma d'acer galvanitzat i pintat perforada, color 9006, e.:2mm, a façana locals comercials. Fixat amb rivets a subestructura, segons detall.
50. Panlls de Okume de mínimo 50cm, perforat al 20%. Col-locats sobre bastidors
51. Bastidor metàl·lic de 40x40x3 mm
52. Panells KNAUF. Panells de guix perforat.
53. Panells d'espuma acústica
102. Revestiment de gres porcel·lànic rectificat tipus 2.2. especificacions de l'Institut Promoció de la Ceràmica de Castelló o equivalent, juntes de màxim 3mm. Junt perimetral de 8mm mínim. col-locat en capa fina amb morter cola
103. Revestiment de granit o sillestone. Color a escollir en P. Bàsic.
105. Fusta laminada. Acabat a escollir en proyecte Bàsic.

SOSTRES I CELS RASOS
85. Sostre en aparcament: Llosa massissa de formigó armat sense enguixar de les característiques, revestiments i tipus de col-locació adient per a complir en conjunt i individualment els requeriments d'ACV, seguretat d'incendi i estructural, ús, confort tèrmic i acústic i protecció enfront de la humitat.
86. Enguixats a bona vista sobre sostres, a zones sense cel-ras. Els enguixats sobre llosa de formigó portaran una capa prèvia de pont d'unió (escales, zones comuns,...). Tot de les característiques i tipus de col-locació adient per a complir en conjunt i individualment els requeriments d'ACV, seguretat d'incendi i estructural, ús, confort tèrmic i acústic i protecció enfront de la humitat.
87. Cel-ras continuo de guix laminat a zones amb pas instal·lacions (veure plantes) i a espais interiors sota cobertes. Sistema en sec de guix laminat o equivalent d'elements tipus plaques agafades a perfils d'acer ancorats a sostre
88. Cel-ras registrable de dm hidròfug de 2mm mínim o de material i característiques adients segons requeriments projectulas i normatius d'ACV, seguretat d'incendi i estructural, ús, confort tèrmic i acústic i protecció enfront de la humitat. Color a escollir.
89. Cel-ras exterior de virutes de fusta o fibres vegetals adequat per a l'intempiere amb guies i col-locació i requeriments projectulas i normatius d'ACV, seguretat d'incendi i estructural, ús, confort tèrmic i acústic i protecció enfront de la humitat.
4. Aillament tèrmic o aillament tèrmic i acústic de mides i característiques suficients per a assolir els requeriments en la globalitat del tancament i l'edifici.

SERRALLERIA: BARANES / ELEMENTS TERRASSES

26. Separador entre terrasses de xapa mininoda d'alumini o equivalent segons requeriments de ACV i seguretat.
30. Barana de malla flexible de fil d'acer tipus línea Jakob d'INOX adient per a complir requisits de ACV i seguretat.
31. Barana de coberta formada per estructura de platines i perfils L d'acer galvanitzat amb deployé (metall expandit) o xapa perforada o altre que compleixi requeriments de seguretat d'ús i accessibilitat, tot galvanitzat en conjunt i/o pintat ral 9006 o altre. Ancorada en obra per mitjans mecànics.
35. Fusteria a zones comuns a planta baixa formada per perfils d'acer inoxidable o equivalent per ACV i envidrament amb vidre tipus securit o STADIP o equivalent 6+6 amb butiral transparent i junts verticals de silicona o altre, gruixos i tipus d'envidrament i materials segons requeriments de seguretat i comfort tèrmic i acústic necessaris segons espai.
37. Revestiment pilars de xapa d'acer galvanitzat (exterior) i d'acer inox (interior vestibuls) de habitatges. - veure plànols
38. Revestiment de Xapa mininoa d'acer galvanitzat i pintat perforada, color 9006, e.:2mm, a façana locals comercials. Fixat amb rivets a subestructura, segons detall.
39. Porta d'aparcament de reixa d'acer galvanitzat i pintat o equivalent segons especificacions de projecte.
98. Refliga presa o expulsió d'aire
99. Persianes locals comercials Planta Baixa

FINESTRES I BALCONERES

22. Envidrament. Conjunt de dos vidres monolítics i una cambra d'aire de gruixos i caracetristiques segons necessari d'acord amb tèrmics, acústics i de seguretat necessaris. Col-locació sobre galzes de policloropré o de material adient. Segellat del vidre amb silicona neutra o polisulfur o equivalent de classificació sostenible.
22.1. Barana de vidre amb cantells arrodonits, de gruix, característiques i amb elements i làmines interposats (per ex. butil) suficients per a garantir l'estabilitat i resistència d'acord amb el descrit a la memòria de prestacions. Color no transparent
22.2 Suport vidres barana acer galvanitzat-fornillaria i collisos
22.3 Angular secció L per fixació y pressió de vidres
23. Fusteria metàl·lica o altre sobre premarc o no segons detalls i posició. Tot amb les característiques, especificacions i mides adequades per a assolir els requeriments de ACV desitjats, de seguretat d'ús i de confort tèrmic i acústic tant mínims com desitjats com a requeriment específic de projecte. Les mides es comprovaran a l'obra i tot tindrà les classificacions i els marcatges i característiques segons les diferents UNEs i normatives i guies d'aplicació. veure plànols de detall.
24. Brancal element de fixació de les fusteries. Perfil L.

21. Bastiment Elements de subjecció d'alumini anoditzat color (25 micres de referencia segons sigui necessari). Fixada al premarc d'acer galvanitzat si existeix. De marcs rectes, amb trencament de pont tèrmic, junts d'estanquitat amb perfils d'EPDM o equivalent, tapetes interiors i altres elements i amb classificació i gruixos suficients per garantir els requeriments tèrmics, acústics i de seguretat necessaris.
22. Envidrament. Conjunt de dos vidres monolítics i una cambra d'aire de gruixos i caracetristiques segons necessari d'acord amb tèrmics, acústics i de seguretat necessaris. Col-locació sobre galzes de policloropré o de material adient. Segellat del vidre amb silicona neutra o polisulfur o equivalent de classificació sostenible.
22.1. Barana de vidre de cos volat obert amb cantells arrodonits, de gruix, característiques i amb elements i làmines interposats (p.ex Butiral) suficients per a garantir l'estabilitat i resistència d'acord amb el descrit a la memòria de prestacions. Color no transparent
22.2 Suport vidres barana acer galvanitzat-fornillaria i collisos
22.3 Angular secció L per fixació y pressió de vidres
23. Fusteria metàl·lica o altre sobre premarc o no segons detalls i posició amb part superior fixe i classificacions, marcatges i característiques segons les diferents UNEs i normatives i guies d'aplicació. Tot amb les característiques, especificacions i mides adequades per a assolir els requeriments de ACV desitjats, de seguretat d'ús i de confort tèrmic i acústic tant mínims com desitjats com a requeriment específic de projecte.
24. Jamba/Fixació d'carpinteries. Perfil L.

Segellats. Segellat de la fusteria als premarcs amb cordó de silicona neutra.

BALCONERES
44. Paviment flotant de fusta d'Alix o fusta adient per a ambients exteriors i segons ACV coperitzada (tractada autoclau verd) sobre llistons.
45. Acabat inferior de llosa de terrasses de formigó vist sense enguixar, pintat amb pintura de base aquosa tipus Betonfinish RAL 9007 o equivalent per a garantir requeriments de ACV i seguretat d'incendi.

PISCINA
??. Formació de piscina amb recollida perimetral d'aigua sobreeixida, sobre terrassa d'altura màxima 1.20m amb cantell i sobreeixidor ocult per a assolir els requeriments mínims de seguretat d'utilització tal i com s'especifica a l'apartat corresponent de la memòria descriptiva i segons les característiques i especificacions que es definiran als càlculs i a la memòria estructural.

ESTRUCTURA
70. Impermeabilització dels murs i elements de formigó sotarrasant en contacte amb el terreny (la llosa i els fossats d'ascensors i pous de bombeig) mitjançant sistema de producte cristal-litzant sobre formigó fresc tipus "katorce" o equivalent adient per garantir els requeriments de protecció en front de la humitat, estructural i constructius.
71. Base Emmacat de grava mínim 20 cm. amb acabament de sorra de regularització.
72. Capa separadora Làmina de protecció (de plàstic amb nòduls) per al drenatge de la cara exterior del mur.
73. Geotèxtil 150 g/m2 mínim.
74. Forjat de llosa de formigó armat amb tots els components i elements necessaris segons projecte d'estructura (àbacs, juntes de dilatació, armats, reforços...).
75. Final rampes accés Aparcament drenatge lineal (dos línies per accés) Acodrain N150 Q250 per pas de cotxes amb reixa entramada galvanitzada.
77. Drenatge perimetral de trasdós de mur, sobre base de morter.
78. Rebliert de graves i material drenant.
92. Recrescut formació de rampes a diferents espais tot segons requeriments i especificacions estructurals, tèrmiques i de salubritat i protecció en front de la
ilat.
Remat de cantell de forjats amb peça en V en trams màxims de 400mm d'acer galvanitzat i amb REA per ancoratge a llosa de forjat com encofrat perdut i la fixació del sistema de subjecció dels vidres amb reguladors tridimensionals. Tot a verificar segons especificacions, característiques i mides per a complir
ntir els requeriments de durabilitat, estanquetat, seguretat.
1/2 canya de morter
Protecció Grava 16 a 32 mm. Gruix mínim 5 cm.
aplacat de bloc de formigó aplacat sobre mur pantalla amb bloc de formigó, acabat pintat i amb els elements i la solució constructiva necessària per complir
equeriments de salubritat i estanquetat indicats a la memòria descriptiva.
Plaques d'espina : peça conformada en forma de per rebre perfils galvanitzats en V ancorados cada metre. Conectat a l'armadura de forjat.
96.2 Peça conformada en V (segons planol) en trams màxims de 4000mm. Galvanitzat i amb REA per ancatge a llosa de forjat com encofrat perdut per la fixació del sistema de sujecció dels vidres amb regulador tridimansionals. e minim=15mm

ESTRUCTURA ATRI I ACCESOS COBERTA TRANSITBLE PB-P2
0.1. Encavallada de fusta laminada cross-laminated timber tri-recolzada
0.2. Cordó lateral de fusta laminada.
0.3. Bigo de fusta laminada cross-laminated timber de mides (mínim 35x15cm), característiques i procedència a definir per a assolir els requeriments d'ACV, estabilitat, seguretat i confort adequats.
0.4. Forjat de fusta laminada cross laminated timber de mides (mínim 14cm), característiques i procedència a definir per a assolir els requeriments d'ACV, estabilitat, seguretat i confort adequats.
0.5. Forjat crosslaminated timber.14cm mínim
43. Làmina impermeable de característiques, condicions i col-locació adients per al compliment dels requeriments tècnics, normatius i de projecte del l'element i del conjunt.
4. Aillament tèrmic o aillament tèrmic i acústic de mides i característiques suficients per a assolir els requeriments en la globalitat del tancament i l'edifici.
43.3 Llàmina autocicatritzant tipus Dunlop o equivalent.
44. Paviment flotant de fusta d'Alix o fusta adient per a ambients exteriors o equivalent i segons ACV coperitzada (tractada autoclau verd) sobre llistons.
68.1. Canal de recollida de zinc, espesor mínim: 15mc de secció segons detall i mides i característiques suficients per a assolir els requeriments en la globalitat del tancament i l'edifici. compatibilitat de materials, estanquetat, seguretat i ús.
67. Tauler de 3cm d'aglomerat
69. Talós de formacio de graó

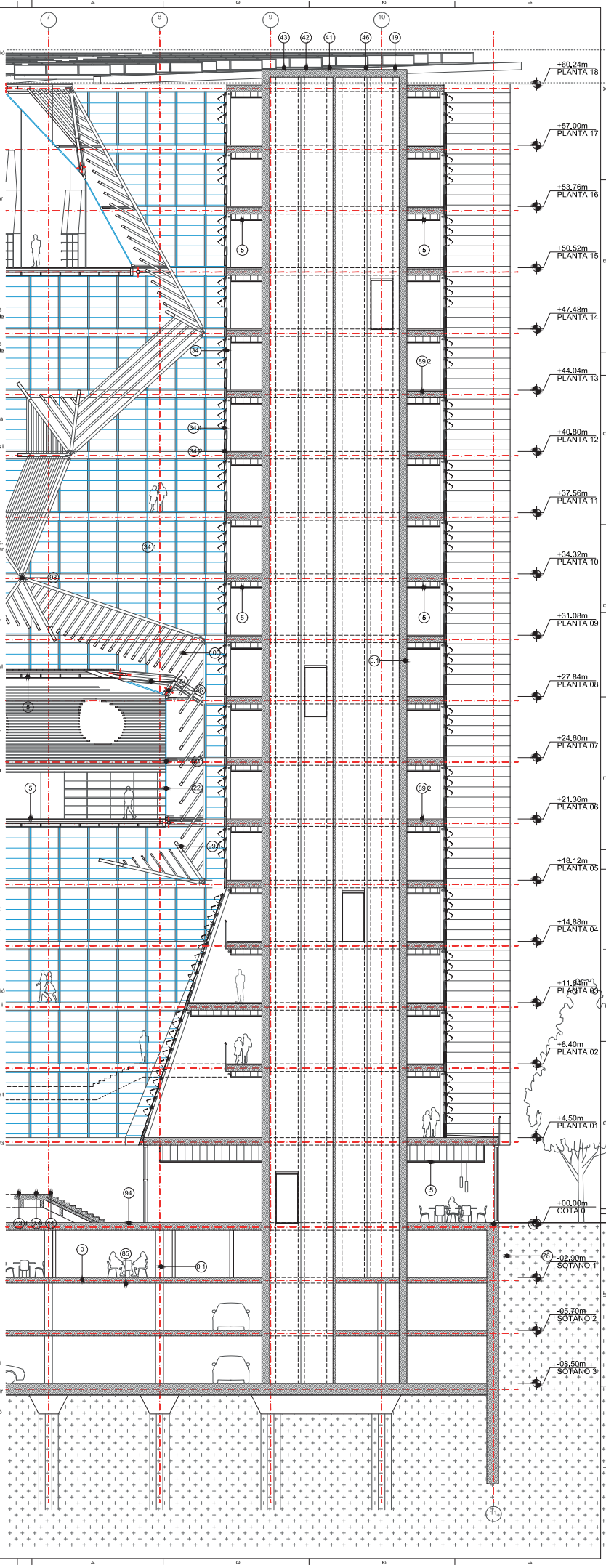

STAHLER BARCELONA SUITES, S.L.
Av. Diagonal 640, Atelier Pedrali Suite
BTAKE.BZ.COM

Project Name
TEMBO SUITES AND APARTMENTS
SANT ADRIÀ DE BESÒS, BARCELONA
Project N. E18-216

Arquitecte	Antoni Sumarroca Gabaix | aZcon 08018 Barcelona | Spain T.+34 93 032 05 19 | Balmes 204	
Arquitecte	Oficina Tècnica | Hybridia T.+34 93 032 05 19 | Balmes 204 08018 Barcelona | Spain	
Arquitecte	Arq. Director | D388 Arquitectura T.+34 687 777 728 | Balmes 386 08037 Barcelona | Spain	
Col·laborador	Òptics Fort Bonet | D388 Arquitectura T.+34 93 032 05 19 | Diagonal 386 Bis 08037 Barcelona | Spain	
Col·laborador	Consultoria Instal·lacions T.+34 93 415 00 19 | Passeig de Maurat 1, 2ºV 08017 Barcelona | Spain	AC Arquitectes
	Consultoria Estructures T.+34 93 415 00 19 | Passeig de Maurat 1, 2ºV 08017 Barcelona | Spain	BEST Consultors-Joan | Ignacio Costales

ID	DATE	REVISION
07	2018 / 04 / 11	Entrega preliminar de projecte bàsic
08	2018 / 04 / 23	Entrega final de projecte bàsic

SHEET MAP

Project Name
TEMBO SUITES AND APARTMENTS
SANT ADRIÀ DE BESÒS, BARCELONA
Project N. E18-216
Sub-Project Name
D0 / Current

aZCON ARQUITECTURA
Arquitectura Tècnica
Direcció d'Execució d'Obra
Coordinació de Seguretat i Salut
Certificacions Energètiques
Informes Tècnics
Consultoria Urbanística
Gestió Immobiliària
Promoció Immobiliària
Home Staging

/BR | Da,scp

Scale A1: A3:
Month Jun
Year 2018
Sheet ID

BCN-30 | SECCIONS

AR-360

ENVOLVENT VERTICAL NO TÈRMICA DE L'EDIFICI

FAÇANA ATIRI - PRACTICABLE als passadissos
1. Llosa de pedra natural de 2 cm de gruix, amb acabat d'ala o cross-laminated timber o altres de procedència certificada de dimensions i característiques a determinar segons estudis, requirements de diferent naturalesa i anàlisi de cicle de vida.
2. Vidre laminar de seguretat amb funcions de vidre (louvers). Tancament de vidre col·locat amb fixació mecanitzada o manual d'inox i/o galvanitzat. Sistema estanc a l'aire i l'aigua i amb característiques d'estabilitat, seguretat i allament segons requeriments. Tipus Glastec Louvers 550SG o 341.1 o equivalent. Dimensions i característiques a determinar segons estudis, requeriments de diferent naturalesa i anàlisi de cicle de vida.
3.1. Vidre laminar de seguretat amb funcions VIDRE de seguretat formats per dues llunes incolores trempades i laminades amb característiques d'estabilitat, seguretat i allament segons requeriments. Tipus Glastec Louvers 550SG o 341.1 o equivalent. De dimensions i característiques a per assolir els requeriments exigibles per les seves funcions.

DIVISÓRIES INTERIORS
SÒTA PASANT
81. Divisòries de bloc de formigó aplicat sobre mur pantalla amb bloc de formigó, acabat pintat i amb els elements la solució constructiva necessària per complir els requeriments de salubritat i estanqueitat indicats a la memòria descriptiva.

PAVIMENTS
ZONES COMUNES:
92. Recrescut formació de rampes a diferents espais tot segons requeriments i especificacions estructurals, tèrmiques i de salubritat i protecció enfront de la humitat.
93. Paviment ceràmic tipus gres porcellànic rectificat o equivalent per AOV, amb juntes de maximo 3mm, col·locat en capa fina amb morter cola sobre capa d'anivellació amb sòcol de mateixos materials, número i tipus de plaques a n'hi ha, elements d'allament tèrmic (ó acústic, amples i distàncies d'elements de recolzament i suport suficients per a per garantir els requeriments de AOV, seguretat d'incendi i estructural, ús, confort tèrmic i acústic i protecció enfront de la humitat. Pis de portes i mamparets de fusta massissa o a testa segons especificacions en plànols de detall amb ús i requeriments de cada local.

SÒSTRES I CELÈS RASOS
85. Sostre en aparcament i llosa massissa de formigó armat sense engrutar de les característiques, dimensions i característiques a determinar segons estudis, requeriments de diferent naturalesa i anàlisi de cicle de vida amb ús i requeriments específics de l'aparcament i/o altres usos i característiques de la llosa massissa de formigó armat i/o altres usos i característiques de la llosa massissa de formigó de col·locació adient per a complir en conjunt i individualment els requeriments d'AOV, seguretat d'incendi i estructural, ús, confort tèrmic i acústic i protecció enfront de la humitat.
86. Enguixats a bona vista sobre sòstres, a zones semi col·ras. Els enguixats sobre llosa de formigó de col·locació adient per a complir en conjunt i individualment els requeriments d'AOV, seguretat d'incendi i estructural, ús, confort tèrmic i acústic i protecció enfront de la humitat.
87. Sòstres de fibra mineral de 60x60 cm i 20 mm d'espessor, de la gama Ultima de Armstrong o equivalent per a espais interiors sota coberts. Sistema en sec de guia laminar o equivalent d'elements tipus plaques agafades a perfils d'acer ancorats a sostre
88. Revestiment de fibra mineral de 2mm mínim, de material i característiques adients segons requeriments específics de l'emplacament i la ubicació de l'element. Color a definir.
89. Revestiment plàstic de xapa d'acer galvanitzat (exterior) i/ d'acer inox (interior vestibul) de característiques adients segons requeriments específics de l'emplacament i la ubicació de l'element. Color a definir.
90. Revestiment plàstic de xapa d'acer galvanitzat (exterior) i/ d'acer inox (interior vestibul) de característiques adients segons requeriments específics de l'emplacament i la ubicació de l'element. Color a definir.
98. Reflega presa o exposició d'aire
99. Persianes locals Comercials Planta Baixa

FINESTRES I BALCONERES
44. Paviment flotant de fusta d'Alto o fusta adient per a ambients exteriors i segons AOV i/o segons requeriments específics de l'emplacament i la ubicació de l'element.
45. Acabat inferior de llosa de terrasses de formigó vist sense engrutar, pintat amb pintura de base aqua o tipus Betonfinish RAL 9007 o equivalent per a garantir requeriments de AOV i seguretat d'incendis.

ESTRUCTURA
71. Base Ermmacel de graval mínim 20 cm amb acabament de sorra de regularització.
72. Capa separadora Lámina de protecció (de plàstic amb nòdulo) per al drenatge de la cara exterior del forat de
73. Geotèxtil 150 g/m2 mínim.
74. Forjat de llosa de formigó armat amb lots els components i elements necessaris segons projecte i especificacions estructurals, tèrmiques i de salubritat i protecció enfront de la humitat.
75. Estructura (llaus, jàsseres, pilars i diafragmes) amb perfil (dos llinis per acció) Acotran N150 C250 per pas de cotxes amb línia entramada galvanitzada.
92. Recrescut formació de rampes a diferents espais tot segons requeriments i especificacions estructurals, tèrmiques i de salubritat i protecció enfront de la humitat.
97. Tubs de PVC per a la ventilació de la cambra d'aire i/o per a la formació d'acer galvanitzat i amb REA per ancoratge a llosa de forjat com encofrat perdut i per la fixació del sistema de subjecció dels vidres amb reguladors tridimensionals. Tot a verificar segons especificacions característiques i mides indicades a la memòria descriptiva.
97.1/2 carrys de morter
56. Protecció Grava 16 à 32 mm. Gruix mínim 5 cm.
97.3 Tubs de PVC per a la ventilació de la cambra d'aire amb bloc de formigó, acabat pintat i amb la llosa i els fossats d'ascensors i pous i/ó bombeig) mitjançant sistema de producte cristal·litzant sobre formigó fresc tipus "Xatorce" o equivalent adient per garantir els requeriments de protecció en front de la humitat i estanquitat indicats a la memòria descriptiva.
96.2 Reja conformada en V (llagons plana) en trams màxims de 4000 mm. Galvanitzat i amb REA per ancoratge a llosa de forjat per a la fixació del sistema de subjecció dels vidres amb reguladors tridimensionals. x mínim 15mm

aZCON+HYBRIDa+D388

D388 ARQUITECTURA
Av. Diagonal, 388. Barcelona
d388arquitectura.com

Project Name
TEMBO SUITES AND APARTMENTS

SANT ADRIÀ DE BESÒS, BARCELONA

Project ID
E18-216

STAHLER BARCELONA SUITES, S.L.
A subsidiary of Stahler Real State
STAHLER.COM

Arquitecte	Antonio Sanmartín Gabas | aZcon T.+34 93 532 03 10 | Bolivia 204 08018 Barcelona | Spain
Arquitecte	Sylvia de Felipe | Jordi Truco | Hybrida T.+34 93 532 03 10 | Bolivia 204 08018 Barcelona | Spain
Arquitecte	Jaume Font Basté | D388 Arquitectura T.+34 697 777 238 | Diagonal 388 B2a 08037 Barcelona | Spain
Col·laborador	Gloria Font Basté | D388 Arquitectura T.+34 93 532 03 10 | Diagonal 388 B2a 08037 Barcelona | Spain
Col·laborador	Joan Font Vilasís | D388 Arquitectura T.+34 93 532 03 10 | Diagonal 388 B2a 08037 Barcelona | Spain
Consultoria Instal·lacions	AC Arquitectes T.+34 646 444 985 | Balmada St Miquel 1, 2º2ª 08001 Barcelona | Spain
Consultoria Estructures	BEST Costàlesa-Jaén | Ignacio Costales T.+34 463 55 05 | Passeig del Born 17, 2n 5ª 08003 Barcelona | Spain

ID	DATE	REVISION
07	2018 / 04 / 11	Entrega preliminar de projecte bàsic
08	2018 / 04 / 23	Entrega final de projecte bàsic

SHEET MAP

Project Name
TEMBO SUITES AND APARTMENTS

SANT ADRIÀ DE BESÒS, BARCELONA

Project ID
E18-216

Submission Name
CD / Current

aZCON architectures
+HYBRIDa,scp

DETAILS SECTIONS

(LL) fULL

Issue Date
ABRIL 2018

Sheet ID
AR-361

Scale
A1- 1/150
A3- 1/300

YY0000_S.22

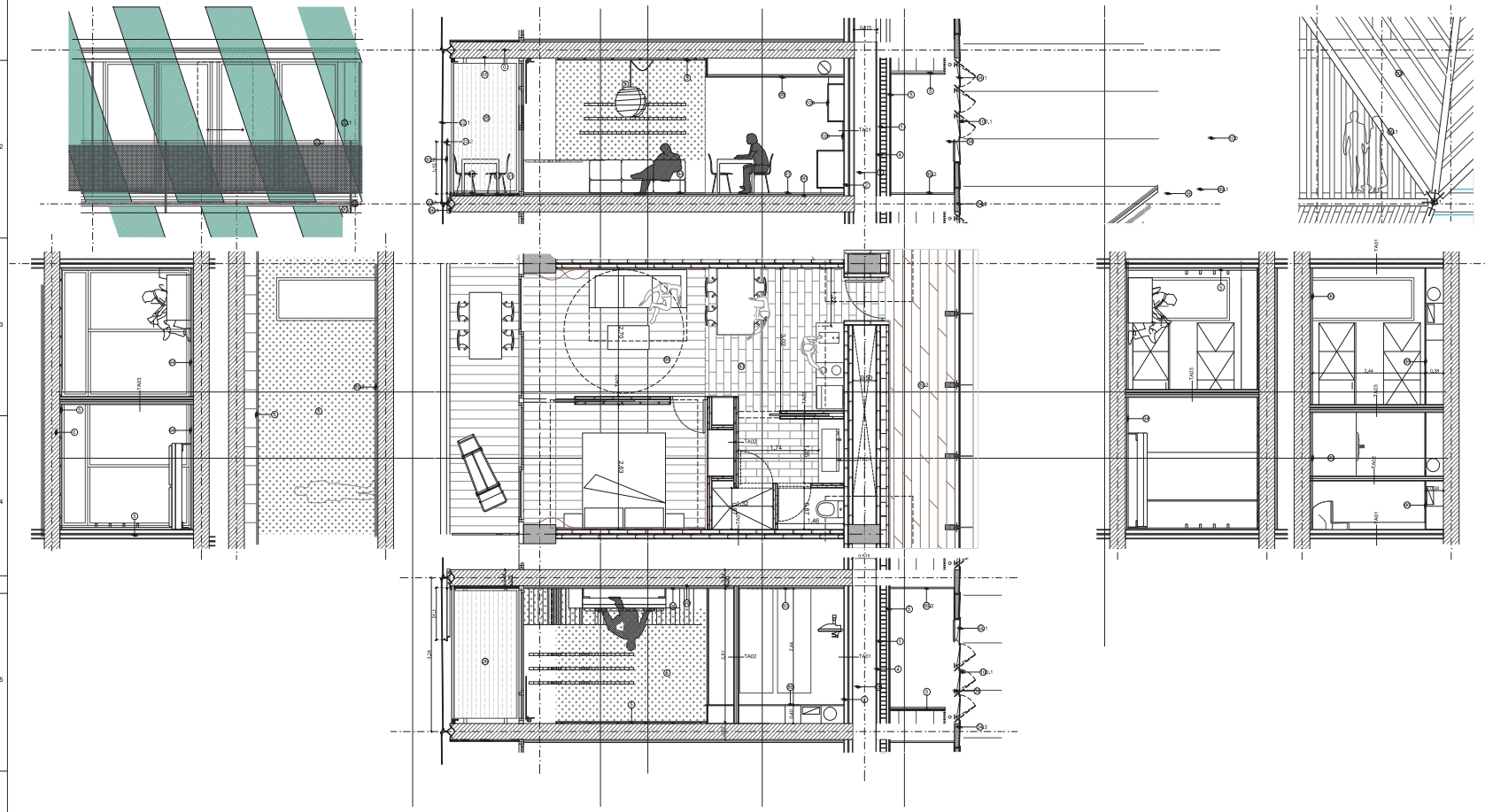

FAÇANA PASSADISSOS APARTAMENTS
1.1. Mur de fàbrica de mur cotxat o bloc de formigó de mides i característiques suficients per a assolir els requeriments en la globalitat del tancament i l'edifici de caràcter tèrmic, acústic, de seguretat, d'estabilitat i altres d'acord amb els requeriments normatius i específics de projecte.
2. Full interior de plaques de guix laminat o equivalent amb entrehaut autoportant o directe i suports cada mínim segons requeriments de l'element i del global del tancament.
3. Càmbra d'aire d'ample segons requeriments de l'element i del global del tancament.
4. Aislament tèrmic o aislament tèrmic i acústic de mides i característiques suficients per a assolir els requeriments en la globalitat del tancament i l'edifici.
5. Revestiment exterior: Panell decorats de fusta OSB o similar de gruix i sistema corrocadó segons requeriments.
6. Revestiment interior. Pintat o empaperat de color, textura i especejament.
7. Escopidors: Acabat com paviment de terrasses, pendent mínim 2%. Incorporació de làmina de butil d'1mm. sota escopidor.
Murs Panel de fàbrica de mur cotxat 26x14x13 cm. per a revestir. (plànte tècnica - planta baixa)

FAÇANES PLANTA PRIMERA I BAIXA
1.1. Mur de formigó o prefabricat o altre de mides i característiques suficients per a assolir els requeriments en la globalitat del tancament i l'edifici de caràcter tèrmic, acústic, de seguretat, d'estabilitat i altres d'acord amb els requeriments normatius i específics de projecte.
2. Full interior de plaques de guix laminat o equivalent amb entrehaut autoportant o directe i suports cada mínim segons requeriments de l'element.
3. Càmbra d'aire d'ample segons requeriments de l'element i del global del tancament.
4. Aislament tèrmic o aislament tèrmic i acústic de mides i característiques suficients per a assolir els requeriments en la globalitat del tancament i l'edifici.
14. Revestiment de panells acabat de ciment tipus panells BETONYP o equivalent necessari per a poder realitzar l'especejament de façana. Acabat superficial de pintura adequada segons naturalesa i requeriments específics de l'emplaçament i la ubicació de l'element. Color a definir.
35. Fusteria a zones comuna a planta baixa formada per perfils d'acer inoxidable o equivalent per ACV i encristrament amb vidre tipus securit o STADIP o equivalent amb butiral transparent o equivalent i junts verticals de silicona o altra, gruixos i tipus d'encristrament i materials segons requeriments de seguretat i confort tèrmic i acústic necessaris segons espai.

FAÇANES EST I OEST D'APARTAMENTS A CARRER
22.1. Barana de vidre de cos volat obert amb cartelà arrodonit, de gruix, característiques i amb elements i làmines interposats (p.ex Butiral) suficients per a garantir l'estabilitat i resistència d'acord amb el descrit a la memòria de prestacions. Color no transparent
23. Fusteria metàl·lica o altre sòlide premsa-c no segons detalls i posició amb part-superior fixe i classificacions, marcatges i característiques segons les diferents UNEs i normatives i guies d'aplicació. Tot amb les característiques, especificacions i mides adequades per a assolir els requeriments de ACV desitjats, de seguretat d'ús i de confort tèrmic i acústic tant mínims com desitjats com a requerment específic de projecte.
26. Separador entre terrasses de sega mínionda d'alumini o vidre o equivalent segons requeriments de ACV i seguretat.
30. Barana de malla flexible de 8 d'acer tipus tirea Jakob d'INOX adient per a complir requisits de ACV i seguretat.
30.1. Cable de fils d'acer inox.

ESPAIS ESPECÍFICS
21. Aislament Element de subjecció d'alumini anoditzat color (25 micres de referència segons sigui necessari). Fixada al premsa-c d'acer galvanitzat si existeix. De marca redes, amb trencament de pont tèrmic, junts d'estanquitat amb perfils d'EPDM o equivalent, tapetes interiors i altres elements i amb classificació i gruixos suficients per garantir els requeriments tèrmics, acústics i de seguretat necessaris.
22. Enrolrament. Conjunt de dos vidres monolítics i una cambra d'aire de gruixos i característiques segons necessari d'acord amb tèrmics, acústics i de seguretat necessaris. Col·locació sobre gatles de policlorurs o de material adient. Segellat del vidre amb silicona neutra o poliuretà o equivalent de classificació sostenible.
24. Brancal, element de fixació de les fusteries. Perfil L.
29. Perfil tub rectangular 340x100x10 mm
32. Perfil tub rectangular 200x100x3 mm
33. Perfil tub rectangular 150x100x3 mm
40. Tub metàl·lic circular Ø140 mm. e.4mm.
35. Tub metàl·lic Ø108 o adient segons càlcul estructural definitiu.
38. Tub metàl·lic rectangular 80x50cm
42. Enquadres d'aircondicionat.
47. Pantalla de formigó armat.
48. Passera de rellisqa d'acer galvanitzat o equivalent per a manteniment
68. Element de fixació de gelosia de fusta "Margarita" sapa d'acer galvanitzat o material adient (to protegit d'acord amb l'ambient marí de la ubicació , ales de mínim 10mm. Inclosos elements de fixació necessaris.
100. Gelosia de barres rectangles de fusta d'Iroko o altre de procedència certificada i de característiques, mides i secció a determinar (100x30 mínim) segons requeriments necessaris.
100.1 Gelosa 300x30 mínim. Acero inox. Fixada per presió a peça en U con anclaje.

ENVOLVENT VERTICAL NO TÈRMICA DE L'EDIFICI

FAÇANA ATIC - PRACTICABLE (es generalitza)
100.2 Element de suport tipus murmant de fusta d'alts o cross-laminated timber o altre de procedència certificada de dimensions i característiques a determinar segons estudis, requeriments de diferent naturaleses i altres de cicle de vida.
34. Element de tancament tipus persiana de vidre (Louvers). Tancament de vidre projectant amb fixació macanitzada o manual d'acer inox o galvanitzat. Sistema estanc a l'aire i llisqui i amb característiques d'estabilitat, seguretat i aislament segons requeriments. Tipus Glatter Louvers 330/50 o similar en característiques i funcionament.
34.1. Vidre tipus persiana (Louver). Vidres de seguretat formats per dues llunes incoloses temperades i laminades amb característiques d'estabilitat, seguretat i aislament segons requeriments.
34.2 Panell fixe per a garantir la no propagació exterior entre plantes (sectorització) fixat al forjat o als corresponys, tipus panell de fusta amb aislament i basèlitor matèria1 i acabat exterior de vidre de tipus 34.1 o equivalent. De dimensions i especificacions a per assolir els requeriments esgitjats per les seves funcions.

DIVISORES INTERIORS
SOTA RASANT
80. Aplicació bloc de formigó i fàbrica ceràmica o guix laminat revestit o estratosset de gruixos, materials, número i tipus de plaques si n'hi ha, elements d'aislament tèrmic (in acústic, amples i distàncies d'elements de recolzament i suport suficients per a per garantir els requeriments de ACV, tèrmics, acústics i de seguretat necessaris. Acabat interior pintat, empaperat o aplicat d'acord amb fitxa i requeriments de cada local.

SOBRE RASANT
81. Divisòries de bloc de formigó o fàbrica ceràmica o guix laminat revestit o estratosset de gruixos, materials, número i tipus de plaques si n'hi ha, elements d'aislament tèrmic (in acústic, amples i distàncies d'elements de recolzament i suport suficients per a per garantir els requeriments de ACV, tèrmics, acústics i de seguretat necessaris. Acabat interior pintat, empaperat o aplicat d'acord amb fitxa i requeriments de cada local.
2. Full a interior de plaques de guix laminat o equivalent amb entrehaut autoportant o directe i suports cada mínim segons requeriments de l'element i del global del tancament.
3. Càmbra d'aire d'ample segons requeriments de l'element i del global del tancament.

4. Aislament tèrmic o aislament tèrmic i acústic de mides i característiques suficients per a assolir els requeriments en la globalitat del tancament i l'edifici.

PAVIMENTS
A ZONES COMUNES
92. Recrescut formació de rampes a diferents espais tot segons requeriments i especificacions estructurals, tèrmiques i de salubritat i protecció en front de la humitat.
93. Paviment de formigó amb acabat pel de quars o equivalent per a refer pintura a aparcaments de classe i resistència especificades en memòria per a compliment de requisits de seguretat, ús i accessibilitat.
56. Paviment de llosetes de formigó de tipus, gruix i col·locació i classe i resistència especificades en memòria per a compliment de requisits de seguretat, ús i accessibilitat. Junts de dilatació de mida i distància segons material
61. Paviment de pedra tipus pedra de Sant Vicenç o equivalent d'acord amb ACV i requeriments de seguretat, tèrmics i acústics, especejament i col·locació segons plànols. En zones exteriors amb la superfície rugosa per a garantir requeriments de seguretat especificats en memòria.
66. Paviment de terrazzo monogrà, o equivalent d'acord amb ACV i requeriments de seguretat, tèrmics i acústics, mides 30x30 o altre i col·locació segons plànols. Color a determinar.

ALS BANYS I CUINA
93. Paviment ceràmic tipus gres porcel·lànic rectificat o equivalent per ACV, amb juntes de mòlem 3mm, col·locat en capa fina amb morter cola sobre capa d'anivellació amb sòcol de materiales característiques llisques, adhesiques segons requeriments tècnics i de DF per a garantir les condicions de seguretat, ús i confort requerides segons l'espai. Color a escollir.

ALS APARTAMENTS
94. Paviment de parquet flotant a dormitoris i passos sobre capa d'anivellació i làmina separadora. Taulers de 16 mm de gruix mínim, de 1, 2 o 3 llames amb uns 3 mm de fusta, característiques i col·locació adient per a complir en conjunt i individualment els requeriments d'ACV, seguretat, ús i confort tèrmic i acústic. Sòcols de fusta o DM hidrófug per a pintar o lacar o definit en plànols de detall. Pas de portes i marqueries de fusta massissa o a testa segons especificacions en plànols de detall garantint sempre la dilatació.
46. Paviment ceràmic terrasses de gres no gelatós, antilliscant, col·locat en capa fina amb morter cola sobre capa de pendents. Gruix junta 5mm. Color a escollir al P. Bàsic. (P. Cobertes), tot sempre que assolisci les característiques i tipus de col·locació adient per a complir en conjunt i individualment els requeriments d'ACV, seguretat, ús i confort tèrmic i acústic.

REVESTIMENTS
5. Revestiment exterior: Panell decorats de fusta OSB o similar de gruix i sistema corrocadó segons requeriments.
6. Revestiment interior. Pintat o empaperat de color, textura i especejament.
7. Escopidors: Acabat com paviment de terrasses, pendent mínim 2%. Incorporació de làmina de butil d'1mm. sota escopidor.
Murs Panel de fàbrica de mur cotxat 26x14x13 cm. per a revestir. (plànte tècnica - planta baixa) Morer. Compliment de RL-90. Morter mixt 10/10 M-40a. Juntes 1 cm.
Arrò amb morter de ciment i sorra de riu M-40a. Juntes 1 cm.
9. Revestiment de cantell de sostres Escuma de poliuretà M1 projectada. Densitat 38 kn/m3 mínim, gruix 3 cm mínim.
11. Pintura bituminosa impermeabilitzant
13. Revestiment de panells d'alumini prelacat o similar amb el sistema d'ancoratge i subestructura necessari per a poder realitzar l'especejament de façana detallat Acabat superficial de pintura adequada segons naturalesa i requeriments específics de l'emplaçament i la ubicació de l'element. Color a definir.
14. Revestiment de panells acabat de ciment tipus panells BETONYP o equivalent necessari per a poder realitzar l'especejament de façana . Acabat superficial de pintura adequada segons naturalesa i requeriments específics de l'emplaçament i la ubicació de l'element. Color a definir.
25. Revestiment de fibrociment o altre de mínim 8mm d'espessor i característiques adients segons requeriments projectuals i normatius (d'ACV, seguretat d'incendi i estructural, ús, confort tèrmic i acústic i protecció enfront de la humitat. Color a escollir.
26. Revestiment de llaps mínions d'acer galvanitzat i pintat perforada, color 9006, e.2mm, a façana locals comercials. Fixat amb rivets a subestructura, segons detall.
50. Panils de Okume de mínim 50cm, perfilat al 20%. Col·locats sobre baddons
51. Basètor metàl·lic de 40x40x3mm
52. Panels KNAUF. Panella de guix perforat.
100. Revestiment de guix laminat.
102. Revestiment de gres porcel·lànic rectificat tipus 2.3 especificacions de l'Institut Promoció de la Ceràmica de Castelló o equivalent, juntes de mòlem 3mm. Junt perimetral de 8mm mínim. col·locat en capa fina amb morter cola.
103. Revestiment de grafit o sisetone. Color a escollir en P. Bàsic.
105. Fusta laminada. Acabat a escollir en projecte Bàsic.

SOSTRES I COLS PASSOS
86. Sostre en aparcament: Llosa massissa de formigó armat semes engusar de les característiques, revestiments i tipus de col·locació adient per a complir en conjunt i individualment els requeriments d'ACV, seguretat d'incendi i estructural, ús, confort tèrmic i acústic i protecció enfront de la humitat.
86. Engusats a llosa vista sobre sostres, a zones semes cel·ros. Els engusats sobre llosa de formigó portaran una capa prèvia de pont d'unió (escales, zones comuns,...). Tot és les característiques i tipus de col·locació adient per a complir en conjunt individualment els requeriments d'ACV, seguretat d'incendi i estructural, ús, confort tèrmic i acústic i protecció enfront de la humitat.
87. Cel·ros continus de guix laminat a zones amb pas instal·lacions (veure plantes) i a espais interiors sota cobertes. Sistema en sec de guix laminat o equivalent d'elements tipus plaques agafades directament a l'estructura.
88. Cel·ros registrables de mínim 30cm x 30cm o/m material i característiques adients segons requeriments projectuals i normatius (d'ACV, seguretat d'incendi i estructural, ús, confort tèrmic i acústic i protecció enfront de la humitat. Color a escollir.
89. Cel·ros exterior de vistes de fusta o fibres vegetals adequat per a l'intercanvi amb guies i col·locació i requeriments projectuals i normatius (d'ACV, seguretat d'incendi i estructural, ús, confort tèrmic i acústic i protecció enfront de la humitat.
4. Aislament tèrmic o aislament tèrmic i acústic de mides i característiques suficients per a assolir els requeriments en la globalitat del tancament i l'edifici.

SERRALLERIA: BARANES I ELEMENTS TERRASSES

26. Separador entre terrasses de sega mínionda d'alumini o equivalent segons requeriments de ACV i seguretat.
30. Barana de malla flexible de 8 d'acer tipus Jakob d'INOX adient per a complir requisits de ACV i seguretat.
31. Barana de coberta formada per estructura de plàtines i perfils i d'acer galvanitzat amb displayé (metall expandit) o sapa perforada o altre que compleixi requeriments de seguretat d'ús i accessibilitat, tot garantint en conjunt (in situ) RD09. Ancorada en obra per mitjans mecànics.
35. Fusteria a zones comuna a planta baixa formada per perfils d'acer inoxidable o equivalent per ACV i encristrament amb vidre tipus securit o STADIP o equivalent 6+6 amb butiral transparent i junts verticals de silicona o altra, gruixos i tipus d'encristrament i materials segons requeriments de seguretat i confort tèrmic i acústic necessaris segons espai.
37. Revestiment plats de sega d'acer galvanitzat (exterior) i d'acer inox (interior vestíbuls de habitatges. - veure plànols.
38. Revestiment de llaps mínions d'acer galvanitzat i pintat perforada, color 9006, e.2mm, a façana locals comercials. Fixat amb rivets a subestructura, segons detall.
39. Forts d'aparcament de reixa d'acer galvanitzat i pintat o equivalent segons especificacions de projecte.
98. Rellisqa presa o equivalent d'aire
99. Persianes locals comercials Planta Baixa

FINESTRES I BALCONERES

22. Enrolrament. Conjunt de dos vidres monolítics i una cambra d'aire de gruixos i característiques segons necessari d'acord amb tèrmics, acústics i de seguretat necessaris. Col·locació sobre gatles de policlorurs o de material adient. Segellat del vidre amb silicona neutra o poliuretà o equivalent de classificació sostenible.
22.1. Barana de vidre amb cartelà arrodonit, de gruix, característiques i amb elements i làmines interposats (per ex. butil) suficients per a garantir l'estabilitat i resistència d'acord amb el descrit a la memòria de prestacions. Color no transparent
22.2 Suport vidres barana suar galvanitzat-fondatria i cullisos
22.3 Angular secció L per fixació y presació de vidres
23. Fusteria metàl·lica o altre sòlide premsa-c no segons detalls i posició. Tot amb les característiques, especificacions i mides adequades per a assolir els requeriments de ACV desitjats, de seguretat d'ús i de confort tèrmic i acústic tant mínims com desitjats com a requerment específic de projecte. Les mides es comprovaran a fàbrica i tot tindrà les classificacions i els marcatges i característiques segons les diferents UNEs i normatives i guies d'aplicació. veure plànols de detall.
24. Brancal element de fixació de les fusteries. Perfil L.

21. Aislament Element de subjecció d'alumini anoditzat color (25 micres de referència segons sigui necessari). Fixada al premsa-c d'acer galvanitzat si existeix. De marca redes, amb trencament de pont tèrmic, junts d'estanquitat amb perfils d'EPDM o equivalent, tapetes interiors i altres elements i amb classificació i gruixos suficients per garantir els requeriments tèrmics, acústics i de seguretat necessaris.
22. Enrolrament. Conjunt de dos vidres monolítics i una cambra d'aire de gruixos i característiques segons necessari d'acord amb tèrmics, acústics i de seguretat necessaris. Col·locació sobre gatles de policlorurs o de material adient. Segellat del vidre amb silicona neutra o poliuretà o equivalent de classificació sostenible.
22.1. Barana de vidre de cos volat obert amb cartelà arrodonit, de gruix, característiques i amb elements i làmines interposats (p.ex Butiral) suficients per a garantir l'estabilitat i resistència d'acord amb el descrit a la memòria de prestacions. Color no transparent
22.2 Suport vidres barana suar galvanitzat-fondatria i cullisos
22.3 Angular secció L per fixació y presació de vidres
23. Fusteria metàl·lica o altre sòlide premsa-c no segons detalls i posició amb part-superior fixe i classificacions, marcatges i característiques segons les diferents UNEs i normatives i guies d'aplicació. Tot amb les característiques, especificacions i mides adequades per a assolir els requeriments de ACV desitjats, de seguretat d'ús i de confort tèrmic i acústic tant mínims com desitjats com a requerment específic de projecte.
24. Jambatf secció d'carpinteria. Perfil L.

Segellats. Segellat de la fusteria als premsa-cs amb cordó de silicona neutra.

BALCONERES
44. Paviment flotant de fusta d'Iroko o fusta adient per a ambients exteriors i segons ACV coperitzada (tractada autoclau verd) sobre llistons.
45. Acabat inferior de llosa de terrasses de formigó vist sense engusar, pintat amb pintura de base aquosa tipus Bentonitron RAL 9007 o equivalent per a garantir requeriments de ACV i seguretat d'incendis.

PISCINA
71. Formació de piscina amb recollida perimetral d'aigua esbrevada, sobre terrasses d'altura màxima 1.20m amb cartell i sobrevidor cucal per a assolir els requeriments mínims de seguretat d'utilització tot i com d'especifica a l'apartat corresponent de la memòria descriptiva i segons les característiques i especificacions que es definiran als càlculs i a la memòria estructura.

ESTRUCTURA
76. Impermeabilització dels murs: elements de formigó adaterisant en contacte amb el terreny (la llosa i els llosats d'ascensors i pous de bombeig) mitjançant sistema de producte cristal·litzant tipus Xypex Concrete Proofing o equivalent i/o sistema de membrana impermeabilitzant de producció en front de la humitat, estructural i constructiu.
77. Base Extrusud de gruix mínim 20 cm. amb acabament de sorra de regularització.
72. Capa separadora Lamina de protecció (de plàstic amb nòdula) per al drenatge de la cara exterior del mur.
73. Geotèxtil 150 g/m2 mínim.
74. Forjat de llosa de formigó armat amb tots els components i elements necessaris segons projecte d'estructura (bàsics, juntes de dilatació, armats, refforços...).
75.Enrol rampes acute Aparcament drenatge lineal (dos línies per acute) Acodrain N100 C250 per pas de cotxes amb reixa enfronsats galvanitzada.
77. Drenatge perimetral de trasdós de mur, sobre base de mortar.
78. Geotèxtil 150 g/m2 mínim.
92. Recrescut formació de rampes a diferents espais tot segons requeriments i especificacions estructurals, tèrmiques i de salubritat i protecció enfront de la humitat.
96.1 Remat de cantell de forjats amb pega en V en trams inàlims de 400mm d'acer galvanitzat i amb REA per ancoratge a llosa de forjat com encofrat perdut i per la fixació del sistema de subjecció dels vidres amb reguladors tridimensionals. Tot a verificar segons especificacions, característiques i mides per a complir i garantir els requeriments de durabilitat, estanquitat, seguretat.
97. 102 canya de mortar
98. Formació de pendents de 1 a 32 mm. Gruix mínim 5 cm.
99. Aplicació de llosc de formigó aplicat sobre mur portafals amb bloc de formigó, acabat pintat i amb els elements i la solució constructiva necessaria per complir els requeriments de salubritat i estanquitat indicats a la memòria descriptiva.
96.1 Plaques d'hoplon: peça conformada en forma de per retes perfils galvanitzats en V ancorados cada metre. Connectat a l'armadura de forjat.
96.2 Peça conformada en V (segons plànol) en trams inàlims de 4000mm. Galvanitzat i amb REA per ancoratge a llosa de forjat com encofrat perdut per la fixació del sistema de subjecció dels vidres amb reguladors tridimensionals. a mínim=15mm.

ESTRUCTURA ATRI I ACCESOS COBERTA TRANSITABLE PB-P2
0.1. Encavallada de fusta laminada cross-laminated timber tri-escalzada
0.2. Cordó lateral de fusta laminada.
0.3. Biga de fusta laminada cross-laminated timber de mides (mínim 30x15cm), característiques i procedència a definir per a assolir els requeriments d'ACV, estabilitat, seguretat i confort adequats.
0.4. Biga de fusta laminada cross-laminated timber de mides (mínim 14cm), característiques i procedència a definir per a assolir els requeriments d'ACV, estabilitat, seguretat i confort adequats.
0.5. Dolpé cross-laminated timber. Mòn mòrin
43. Làmina impermeable de característiques, condicions i col·locació adients per al compliment dels requeriments tècnics, normatius i de projecte del l'element i del conjunt.
4. Aislament tèrmic i aislament tèrmic i acústic de mides i característiques suficients per a assolir els requeriments en la globalitat del tancament i l'edifici.
43.3 Làmina autocicatritzant tipus Dumtop o equivalent.
46. Paviment flotant de fusta d'Iroko o fusta adient per a ambients exteriors o equivalent i segons ACV coperitzada (tractada autoclau verd) sobre llistons.
68.1 Canal de recollida de zinc, espessor mínim: 15mc de secció segons detall i mides i característiques suficients per a assolir els requeriments d'ACV, compatibilitat de materials, estanquitat, seguretat i ús.
67. Tauler de 2cm d'aglomerat
69. Taller de formacio de grad.

aZCON+HYBRIDa+D388
D388 ARQUITECTURA
Av. Diagonal, 388. Barcelona
d388arquitectura.com

Project Name
TEMBO SUITES AND APARTMENTS
SANT ADRIÀ DE BESÒS, BARCELONA
Project ID
E18-216

STAHLER BARCELONA SUITES, S.L.
A subsidiary of Stahler Real State
STAHLER.COM

Arquitecte: Antonio Sanmartín Gabas | aZcon, T.+34 93 532 03 10 | Bolivia 204, 08018 Barcelona | Spain
Arquitecte: Sylvia de Felipe i Jordi Truco | Hybrida, T.+34 93 532 03 10 | Bolivia 204, 08018 Barcelona | Spain
Arquitecte: Jaume Font Basté | D388 Arquitectura, T.+34 697 777 238 | Diagonal 388 B2a, 08037 Barcelona | Spain
Col·laborador: Glòria Font Basté | D388 Arquitectura, T.+34 93 532 03 10 | Diagonal 388 B2a, 08037 Barcelona | Spain
Col·laborador: Joan Font Vilalta | D388 Arquitectura, T.+34 93 532 03 10 | Diagonal 388 B2a, 08037 Barcelona | Spain
Consultoria Instal·lacions: AC Arquitectes, T.+34 646 444 985 | Balmada St Miquel 1, 2ºº, 08001 Barcelona | Spain
Consultoria Estructures: BEST Costales-Jaén | Ignacio Costales, T.+34 463 55 05 | Passeig del Born 17, 2n 5ª, 08003 Barcelona | Spain

ID	DATE	REVISION
07	2018 / 04 / 11	Entrega preliminar de projecte bàsic
08	2018 / 04 / 23	Entrega final de projecte bàsic

SHEET MAP

Project Name
TEMBO SUITES AND APARTMENTS
SANT ADRIÀ DE BESÒS, BARCELONA
Project ID
E18-216
Submission Name
CD / Current

aZCÓN architectures
HYBRIDa,scp
D388 ARQUITECTURA

ARQUITECTURA - ÁREES DE DETALL PLANTES
SECCIONS I DETALLS
Issue Date
ABRIL 2018
Sheet ID
AR-502
Scale
A1 1:50
A3 1:100
0 1 2 2.5 m.

YYYXXDD_S:41

aZCON+HYBRIDa+D388

D388 ARQUITECTURA
Av. Diagonal, 388. Barcelona
d388arquitectura.com

Project Name
TEMBO SUITES AND APARTMENTS

SANT ADRIÀ DE BESÒS, BARCELONA

Project ID
E18-216

STAHLER BARCELONA SUITES, S.L.
A subsidiary of Stahler Real State
STAHLER.COM

Arquitecte	Antonio Sanmartín Gabas | **aZcon** T.+34 93 532 03 10 | Bolivia 204 08018 Barcelona | Spain
Arquitecte	Sylvia de Felipe i Jordi Truco | **Hybrida** T.+34 93 532 03 10 | Bolivia 204 08018 Barcelona | Spain
Arquitecte	Jaume Font Basté | **D388 Arquitectura** T.+34 697 777 238 | Diagonal 388 B2a 08037 Barcelona | Spain
Col·laborador	Gloria Font Basté | **D388 Arquitectura** T.+34 93 532 03 10 | Diagonal 388 B2a 08037 Barcelona | Spain
Col·laborador	Joan Font Vilalta | **D388 Arquitectura** T.+34 93 532 03 10 | Diagonal 388 B2a 08037 Barcelona | Spain
Consultoria Instal·lacions	**AC Arquitectes** T.+34 646 444 985 | Baixada St Miquel 1, 2º2ª 08001 Barcelona | Spain
Consultoria Estructures	**BEST Costales-Jaén** | Ignacio Costales T.+34 463 55 05 | Passeig del Born 17, 2n 5ª 08003 Barcelona | Spain

ID	DATE	REVISION
07	2018 / 04 / 11	Entrega preliminar de projecte bàsic
08	2018 / 04 / 23	Entrega final de projecte bàsic

SHEET MAP

Project Name
TEMBO SUITES AND APARTMENTS

SANT ADRIÀ DE BESÒS, BARCELONA

Project ID
E18-216

Submission Name
CD / Current

aZCÓN architectures
Associació de Ciutat Oficial de Arquitectura de Barcelona
www.aczcon.com

HYBRIDa,scp

AR-500 - AREES DE DETALL PLANTES SECCIONS I ALÇATS

Issue Date
ABRIL 2018

Sheet ID
AR-510 A

Scale
A1-
A3-

(LL) fULL

YY06/DD...11:36

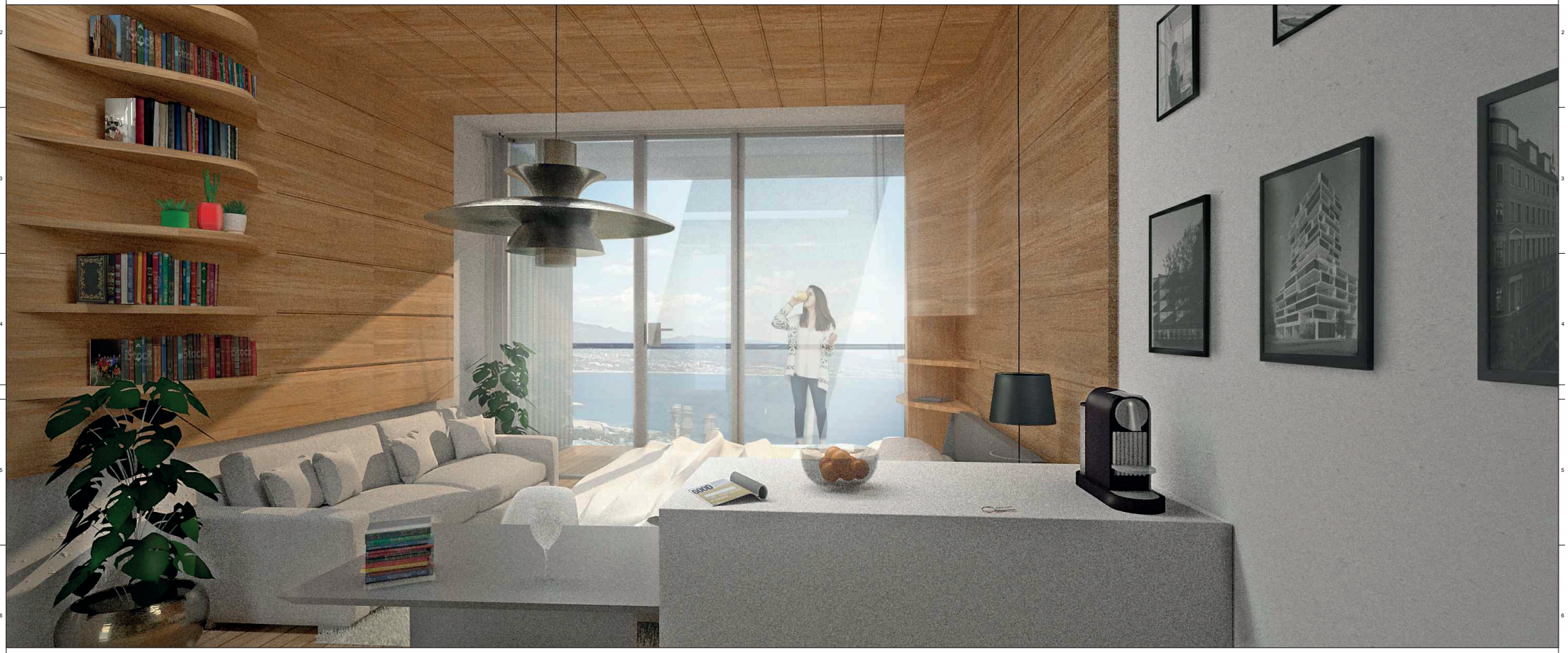

aZCON+HYBRIDa+D388

D388 ARQUITECTURA
Av. Diagonal, 388. Barcelona
d388arquitectura.com

Project Name
TEMBO SUITES AND APARTMENTS

SANT ADRIÀ DE BESÒS, BARCELONA

Project ID
E18-216

STAHLER BARCELONA SUITES, S.L.
A subsidiary of Stahler Real State
STAHLER.COM

Arquitecte	Antonio Sanmartín Gabas | **aZcon** T.+34 93 532 03 10 | Bolivia 204 08018 Barcelona | Spain
Arquitecte	Sylvia de Felipe i Jordi Truco | **Hybrida** T.+34 93 532 03 10 | Bolivia 204 08018 Barcelona | Spain
Arquitecte	Jaume Font Basté | **D388 Arquitectura** T.+34 697 777 238 | Diagonal 388 B2a 08037 Barcelona | Spain

Col·laborador	Gloria Font Basté | **D388 Arquitectura** T.+34 93 532 03 10 | Diagonal 388 B2a 08037 Barcelona | Spain
Col·laborador	Joan Font Vilalta | **D388 Arquitectura** T.+34 93 532 03 10 | Diagonal 388 B2a 08037 Barcelona | Spain
Consultoria Instal·lacions	**AC Arquitectes** T.+34 646 444 985 | Baixada St Miquel 1, 2º2ª 08001 Barcelona | Spain
Consultoria Estructures	**BEST Costales-Jaén** | Ignacio Costales T.+34 463 55 05 | Passeig del Born 17, 2n 5ª 08003 Barcelona | Spain

ID	DATE	REVISION
07	2018 / 04 / 11	Entrega preliminar de projecte bàsic
08	2018 / 04 / 23	Entrega final de projecte bàsic

SHEET MAP

Project Name
TEMBO SUITES AND APARTMENTS

SANT ADRIÀ DE BESÒS, BARCELONA

Project ID
E18-216

Submission Name
CD / Current

aZCÓN architectures
HYBRIDa, scp

... - AREES DE DETALL PLANTES SECCIONS ALCATS

BOLSONES

Issue Date
ABRIL 2018

Sheet ID
AR-510 B

Scale
A1-
A3-

FULL) FULL

YY06/DD...11:37

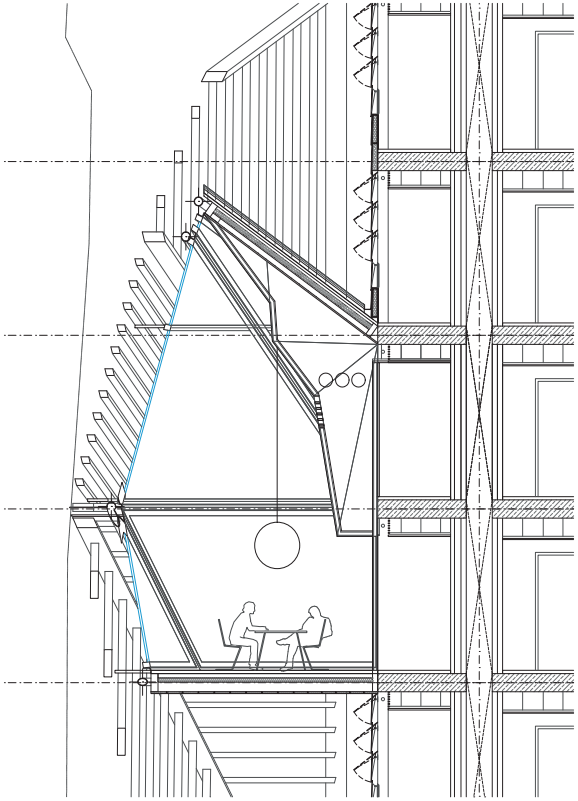

Secció A-A' - Atri Oest

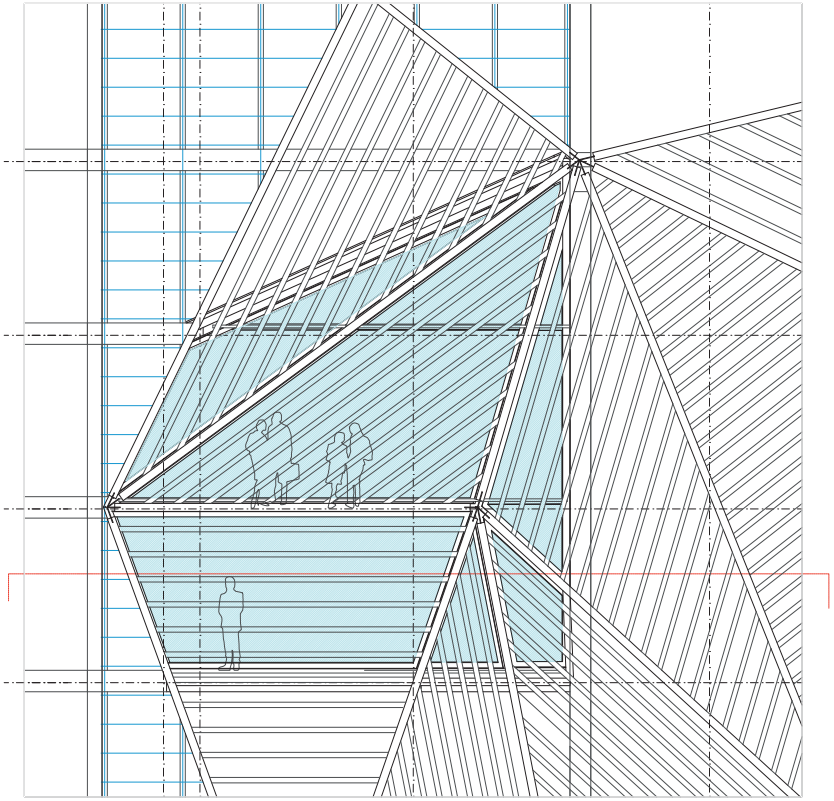

Alçat Atri Oest-Zona Meeting Room 2

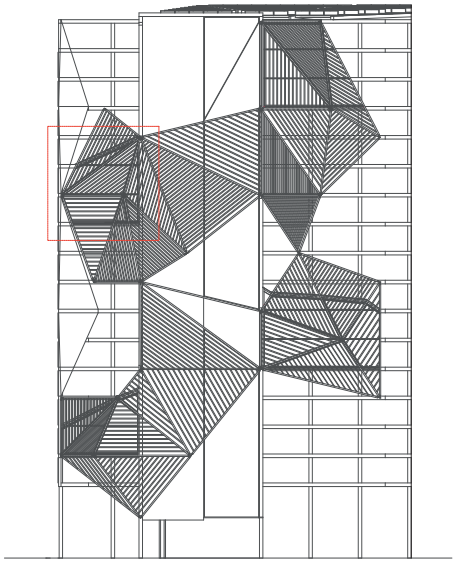

Atri Oest

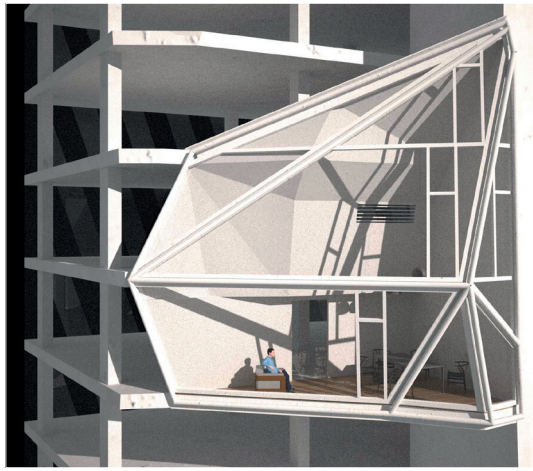

Vista interior- Programa Meeting Room 2

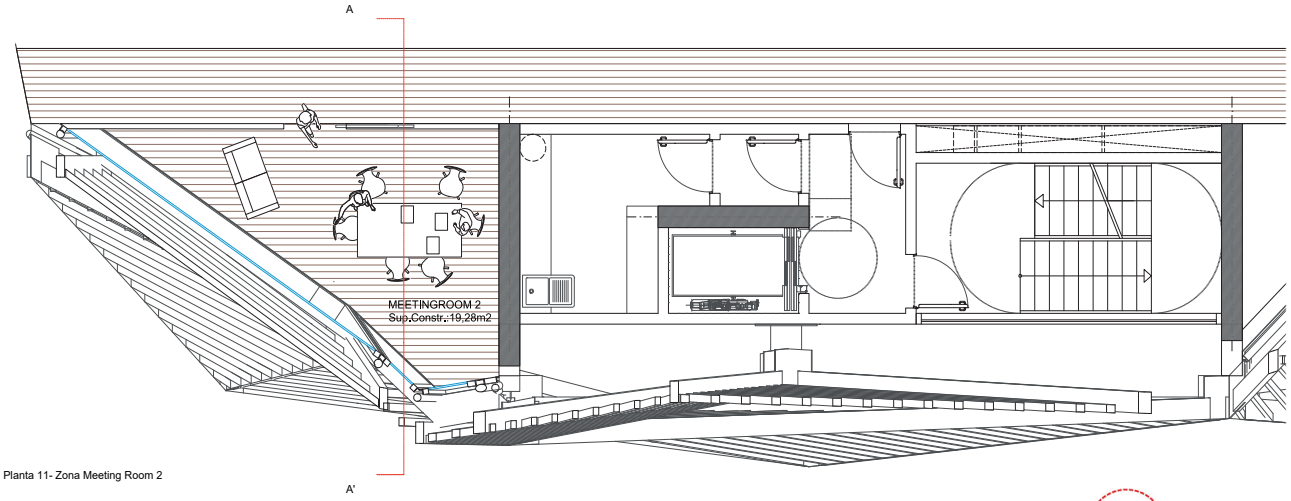

Planta 11- Zona Meeting Room 2

aZCON+HYBRIDa+D388
D388 ARQUITECTURA
Av. Diagonal, 388. Barcelona
d388arquitectura.com

Project Name
TEMBO SUITES AND APARTMENTS
SANT ADRIÀ DE BESÒS, BARCELONA
Project ID
E18-216

STAHLER BARCELONA SUITES, S.L.
A subsidiary of Stahler Real State
STAHLER.COM

Arquitecte: Antonio Sanmartín Gabas | aZcon
T.+34 93 532 03 10 | Bolivia 204
08018 Barcelona | Spain

Arquitecte: Sylvia de Felipe i Jordi Truco | Hybrida
T.+34 93 532 03 10 | Bolivia 204
08018 Barcelona | Spain

Arquitecte: Jaume Font Basté | D388 Arquitectura
T.+34 697 777 238 | Diagonal 388 B2a
08037 Barcelona | Spain

Col·laborador: Gloria Font Basté | D388 Arquitectura
T.+34 93 532 03 10 | Diagonal 388 B2a
08037 Barcelona | Spain

Col·laborador: Joan Font Vilalta | D388 Arquitectura
T.+34 93 532 03 10 | Diagonal 388 B2a
08037 Barcelona | Spain

Consultoria Instal·lacions: AC Arquitectes
T.+34 646 444 985 | Balaiada St Miquel 1, 2º2ª
08001 Barcelona | Spain

Consultoria Estructures: BEST Costales-Jaén | Ignacio Costales
T.+34 463 55 05 | Passeig del Born 17, 2n 5ª
08003 Barcelona | Spain

ID	DATE	REVISION
07	2018 / 04 / 11	Entrega preliminar de projecte bàsic
08	2018 / 04 / 23	Entrega final de projecte bàsic

SHEET MAP

Project Name
TEMBO SUITES AND APARTMENTS
SANT ADRIÀ DE BESÒS, BARCELONA
Project ID
E18-216
Submission Name
CD / Current

aZCÓN architectures
HYBRIDa,scp
BCN SUITES

AR-500 - ÀREES DE DETALL PLANTES
SECCIONS I ALÇATS

Issue Date
ABRIL 2018

Sheet ID
AR-514

Scale
A1- 1/50
A3- 1/100

(LL) FULL

YY050D...1.43

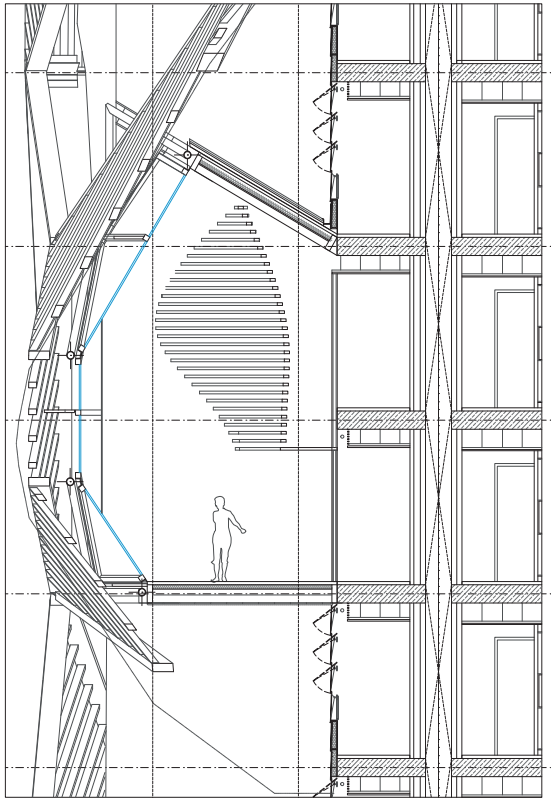

Secció B-B' - Atri Oest

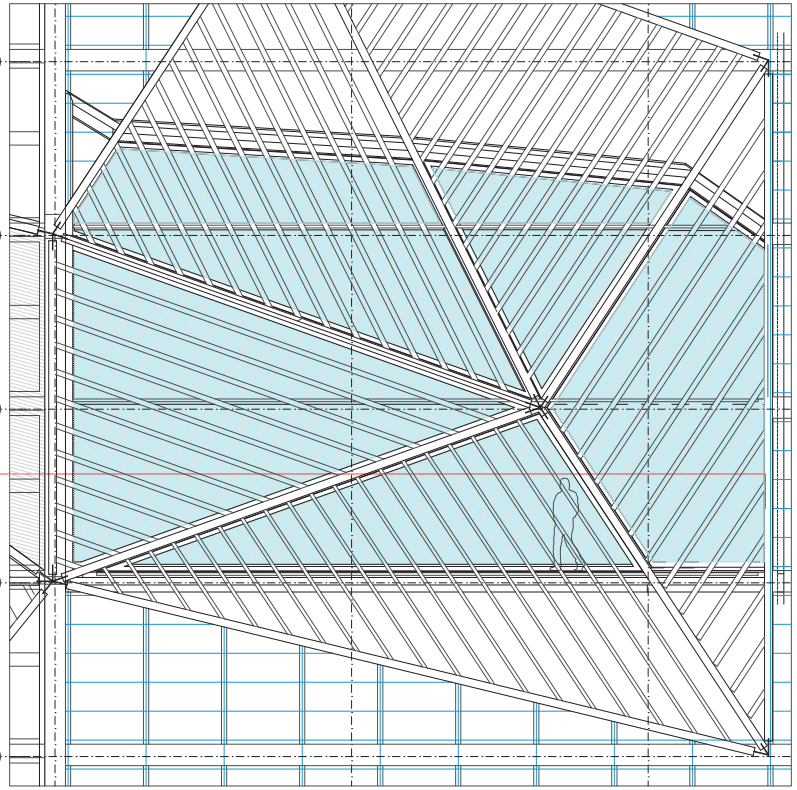

Alçat Atri Oest-Espai Polivalent

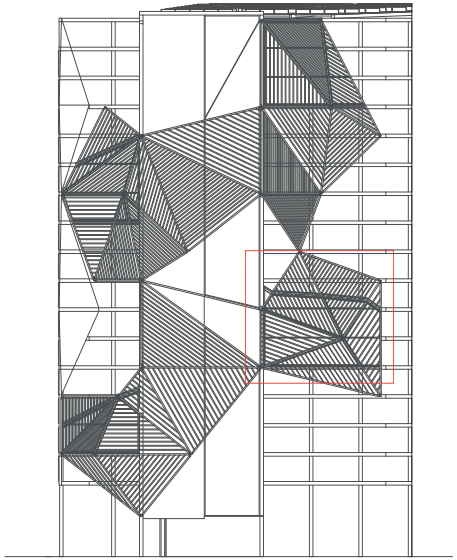

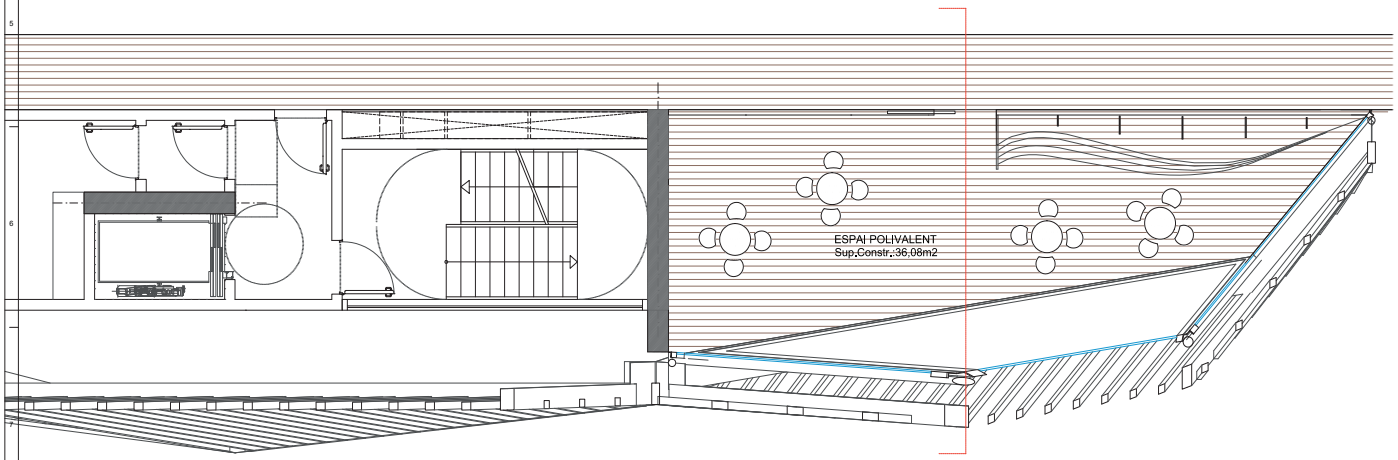

Planta 06- Zona Espai Polivalent

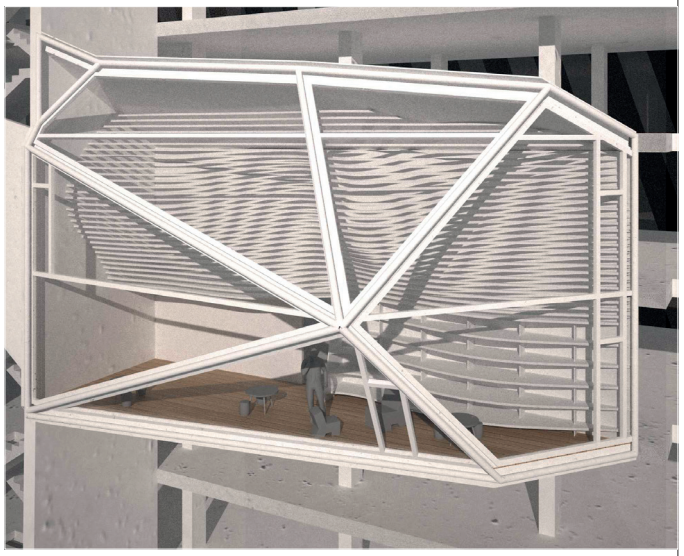

Vista interior- Programa Espai Polivalent

aZCON+HYBRIDa+D388

D388 ARQUITECTURA
Av. Diagonal, 388. Barcelona
d388arquitectura.com

Project Name
TEMBO SUITES AND APARTMENTS

SANT ADRIÀ DE BESÒS, BARCELONA

Project ID
E18-216

STAHLER BARCELONA SUITES, S.L.
A subsidiary of Stahler Real State
STAHLER.COM

Arquitecte	Antonio Sanmartín Gabas | **aZcon** T.+34 93 532 03 10 | Bolivia 204 08018 Barcelona | Spain
Arquitecte	Sylvia de Felipe i Jordi Truco | **Hybrida** T.+34 93 532 03 10 | Bolivia 204 08018 Barcelona | Spain
Arquitecte	Jaume Font Basté | **D388 Arquitectura** T.+34 697 777 238 | Diagonal 388 B2a 08037 Barcelona | Spain

Col·laborador	Gòria Font Basté | **D388 Arquitectura** T.+34 93 532 03 10 | Diagonal 388 B2a 08037 Barcelona | Spain
Col·laborador	Joan Font Vilasís | **D388 Arquitectura** T.+34 93 532 03 10 | Diagonal 388 B2a 08037 Barcelona | Spain
Consultoria Instal·lacions	**AC Arquitectes** T.+34 646 444 985 | Balmada St Miquel 1, 2ºº 08001 Barcelona | Spain
Consultoria Estructures	**BEST Costales+Jaén** | Ignacio Costales T.+34 463 55 05 | Passeig del Born 17, 2n 5ª 08003 Barcelona | Spain

ID	DATE	REVISION
07	2018 / 04 / 11	Entrega preliminar de projecte bàsic
08	2018 / 04 / 23	Entrega final de projecte bàsic

SHEET MAP

Project Name
TEMBO SUITES AND APARTMENTS

SANT ADRIÀ DE BESÒS, BARCELONA

Project ID
E18-216

Submission Name
CD / Current

aZCÓN architectures
HYBRIDa,scp

IT

AREES DE DETALL PLANTES
BCN SUITES ESCATS

Issue Date
ABRIL 2018

Sheet ID
AR-515

Scale
A1- 1/50
A3- 1/100

YY0000D_145

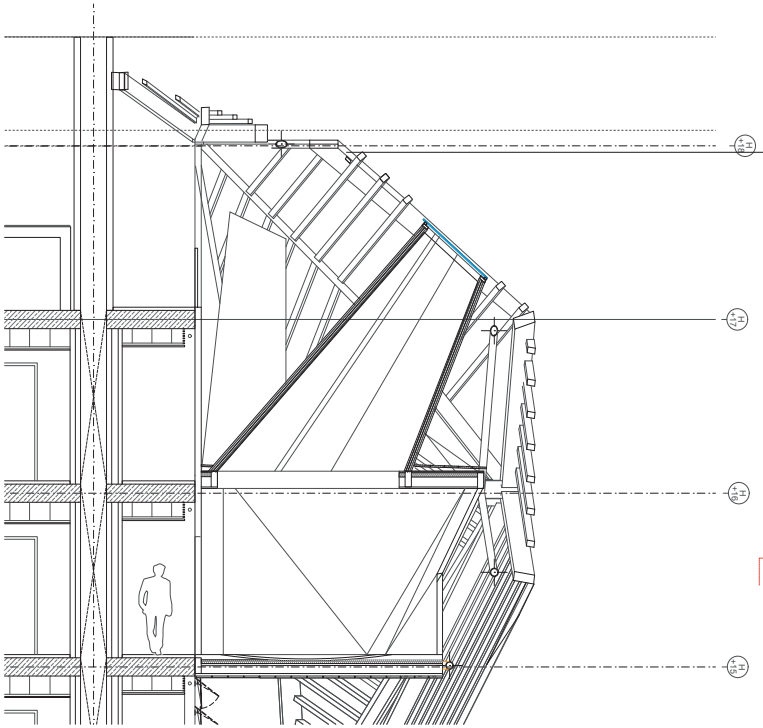

Secció D-D' - Atri Est

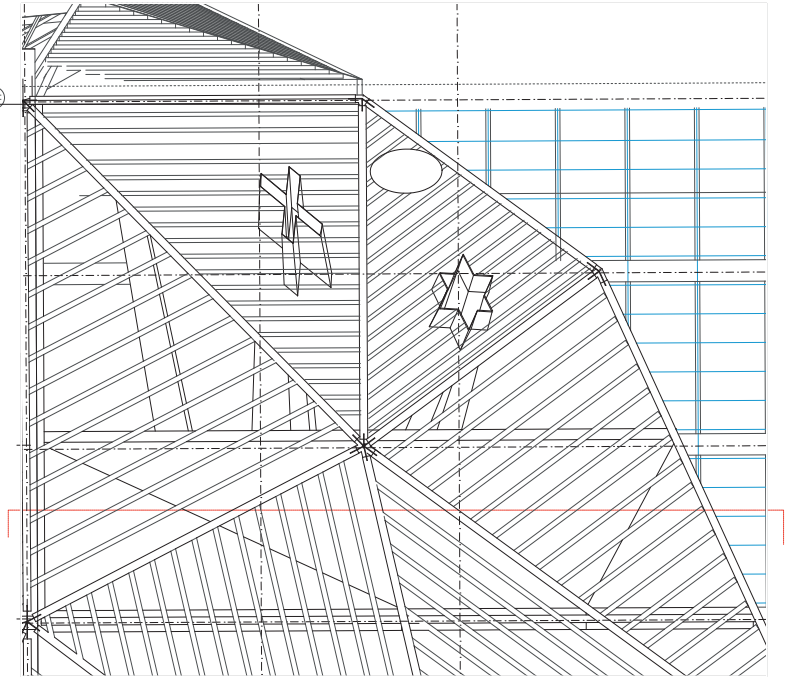

Alçat Atri Est-Espai de reflexió

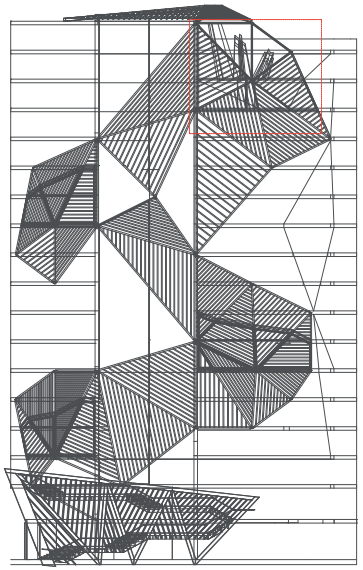

Atri Est

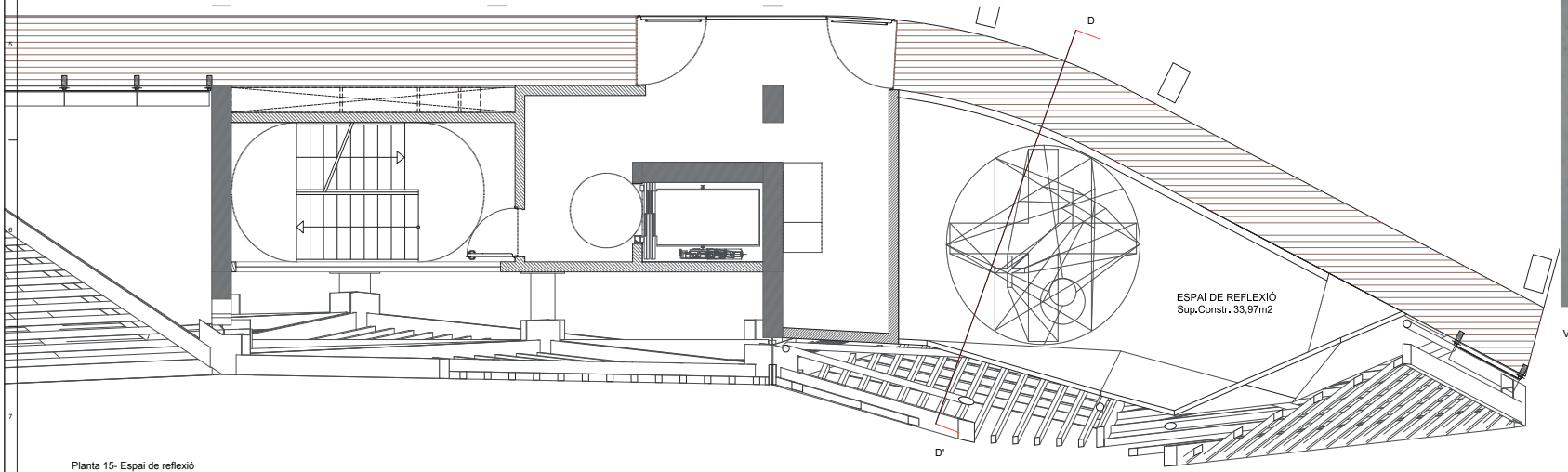

Planta 15- Espai de reflexió

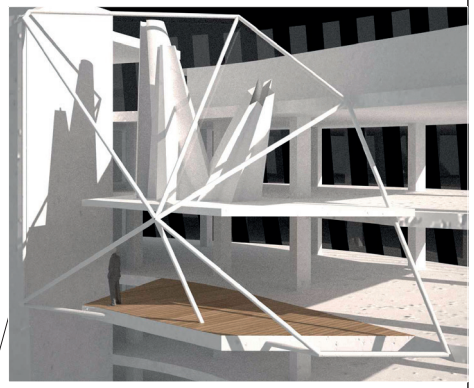

Vista interior-Programa Espai de reflexió

aZCON+HYBRIDa+D388

D388 ARQUITECTURA
Av. Diagonal, 388. Barcelona
d388arquitectura.com

Project Name
TEMBO SUITES AND APARTMENTS

SANT ADRIÀ DE BESÒS, BARCELONA

Project ID
E18-216

STAHLER BARCELONA SUITES, S.L.
A subsidiary of Stahler Real State
STAHLER.COM

Arquitecte	Antonio Sanmartín Gabas | **aZcon** T.+34 93 532 03 10 | Bolivia 204 08018 Barcelona | Spain	
Arquitecte	Sylvia de Felipe i Jordi Truco | **Hybrida** T.+34 93 532 03 10 | Bolivia 204 08018 Barcelona | Spain	
Arquitecte	Jaume Font Basté | **D388 Arquitectura** T.+34 697 777 238 | Diagonal 388 B2a 08037 Barcelona | Spain	
Col·laborador	Glòria Font Basté | **D388 Arquitectura** T.+34 93 532 03 10 | Diagonal 388 B2a 08037 Barcelona | Spain	
Col·laborador	Joan Font Vilasís | **D388 Arquitectura** T.+34 93 532 03 10 | Diagonal 388 B2a 08037 Barcelona | Spain	
Consultoria Instal·lacions	**AC Arquitectes** T.+34 646 444 985 | Balmada St Miquel 1, 2º2ª 08001 Barcelona | Spain	
Consultoria Estructures	**BEST Costales-Jalón** | Ignacio Costales T.+34 463 55 05 | Passeig del Born 17, 2n 5ª 08003 Barcelona | Spain	

ID	DATE	REVISION
07	2018 / 04 / 11	Entrega preliminar de projecte bàsic
08	2018 / 04 / 23	Entrega final de projecte bàsic

SHEET MAP

Project Name
TEMBO SUITES AND APARTMENTS

SANT ADRIÀ DE BESÒS, BARCELONA

Project ID
E18-216

Submission Name
CD / Current

AR-500 - ÀREES DE DETALL PLANTES SECCIONS I ALÇATS

Issue Date
ABRIL 2018

Sheet ID
AR-520

Scale
A1- 1/50
A3- 1/100

aZCON architectures
HYBRIDa,scp
FULL) FULL

YY0000D_208

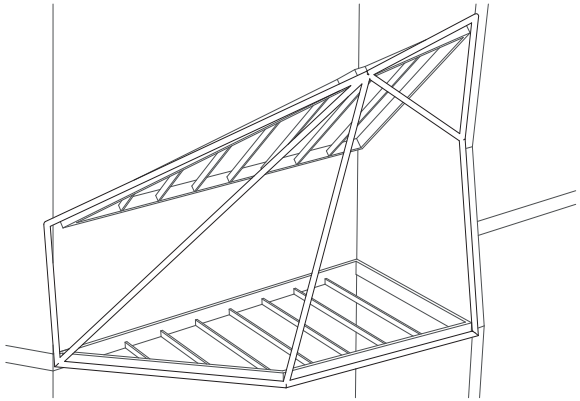

Perspectiva

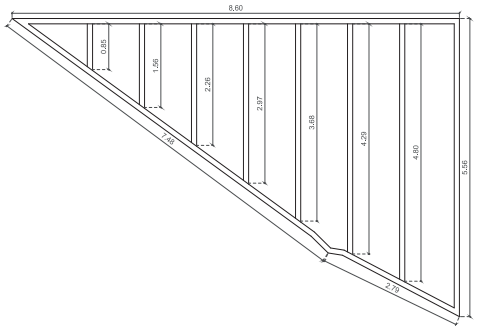

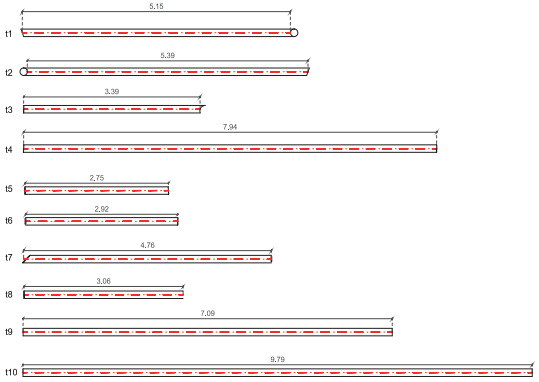

Amidaments perfils circulars E :1_50

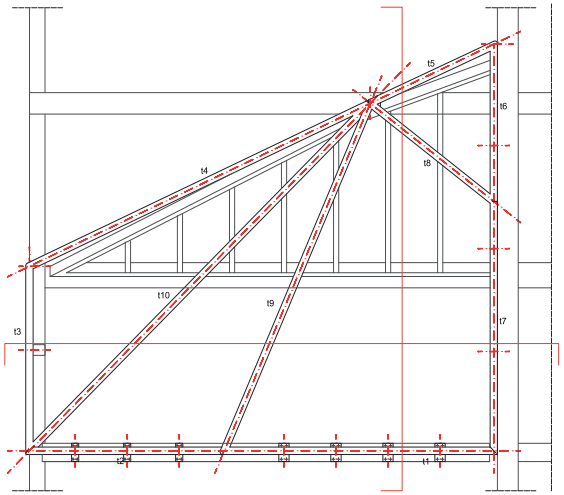

Alçat E :1_50

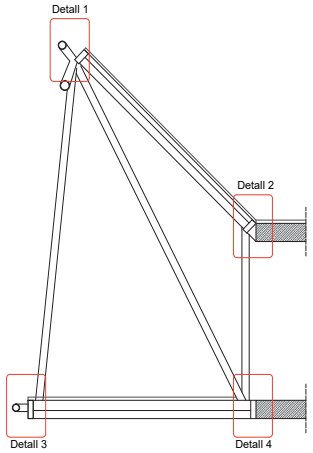

Secció E :1_50

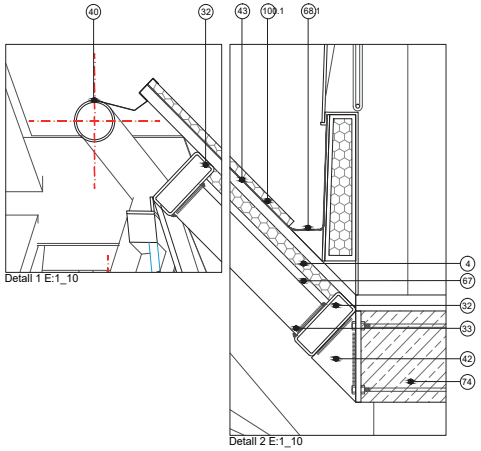

Detall 1 E:1_10

Detall 2 E:1_10

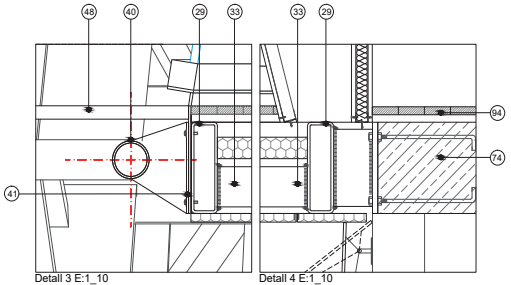

Detall 3 E:1_10

Detall 4 E:1_10

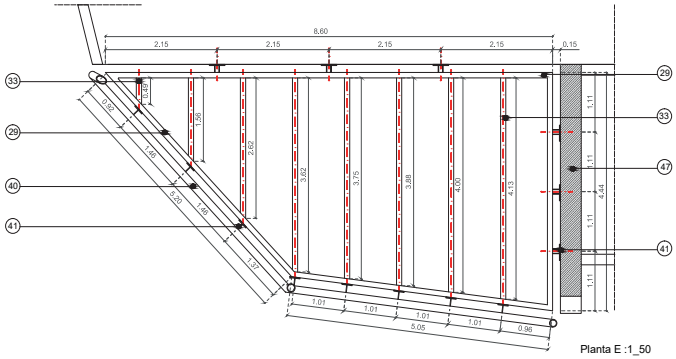

Planta E :1_50

LLEGENDA

4. Aïllament tèrmic o aïllament tèrmic i acústic
29. Perfill tub rectangular 340x100x10 mm
32. Perfill tub rectangular 250x100x3 mm
33. Perfill tub rectangular 150x100x3 mm
40. Tub metàl.lic circular Ø140 min, e:4mm
a determinar segons càlcul estructural definitiu.
41. Placa d'ancoratge vertical 30x30cm.
42. Esquadres d'ancoratge.
43. Làmina impermeable
47. Pantalla de formigó armat.
48. Pasera de rellisa d'acer galvanitzat o equivalent per a manteniment
67. Tablero de 3cm madera de pino
68.1 Canal de recollida de zinc, e minin: 15mm
74. Forjat de llosa de formigó armat amb tots els components i elements necesssaris segons projecte d'estructura (àbacs, juntes de dilatació, armats, reforços...).
67. Paviment de parquet flotant
100.1 Safata 300x30 mínim. Acero inox. Fixada per pressió a peça en U con anclatge.

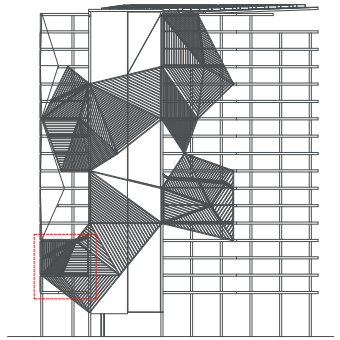

MEETING ROOM 1

aZCON+HYBRIDa+D388
D388 ARQUITECTURA
Av. Diagonal, 388. Barcelona
d388arquitectura.com

Project Name
TEMBO SUITES AND APARTMENTS
SANT ADRIÀ DE BESÒS, BARCELONA
Project ID
E18-216

STAHLER BARCELONA SUITES, S.L.
A subsidiary of Stahler Real State
STAHLER.COM

Arquitecte	Antonio Sanmartín Gabas | **aZcon** T.+34 93 532 03 10 | Bolivia 204 08018 Barcelona | Spain
Arquitecte	Sylvia de Felipe i Jordi Truco | **Hybrida** T.+34 93 532 03 10 | Bolivia 204 08018 Barcelona | Spain
Arquitecte	Jaume Font Basté | **D388 Arquitectura** T.+34 697 777 238 | Diagonal 388 B2a 08037 Barcelona | Spain
Col·laborador	Gloria Font Basté | **D388 Arquitectura** T.+34 93 532 03 10 | Diagonal 388 B2a 08037 Barcelona | Spain
Col·laborador	Joan Font Vilasís | **D388 Arquitectura** T.+34 93 532 03 10 | Diagonal 388 B2a 08037 Barcelona | Spain
Consultoria Instal·lacions	**AC Arquitectes** T.+34 646 444 985 | Balmada St Miquel 1, 2ºº 08001 Barcelona | Spain
Consultoria Estructures	**BEST Costales+Jalón** | Ignacio Costales T.+34 463 55 05 | Passeig del Born 17, 2n 5ª 08003 Barcelona | Spain

ID	DATE	REVISION
07	2018 / 04 / 11	Entrega preliminar de projecte bàsic
08	2018 / 04 / 23	Entrega final de projecte bàsic

SHEET MAP

Project Name
TEMBO SUITES AND APARTMENTS
SANT ADRIÀ DE BESÒS, BARCELONA
Project ID
E18-216
Submission Name
CD / Current

aZCÓN architectures
HYBRIDa,scp

AR-600 ENVOLVENT DETALLS COBERTA
BCN SUITES
Issue Date
ABRIL 2018
Sheet ID
AR-622
Scale
A1-
A3-

FULL) FULL

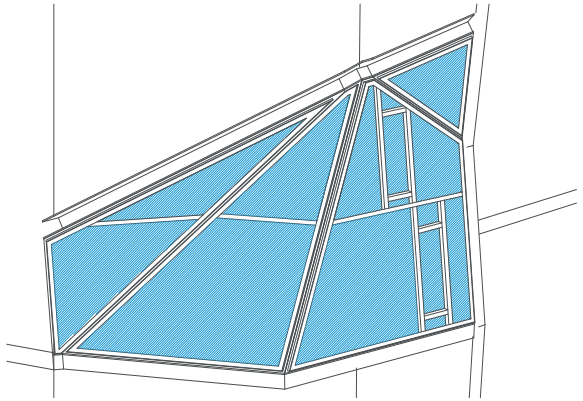

Perspectiva

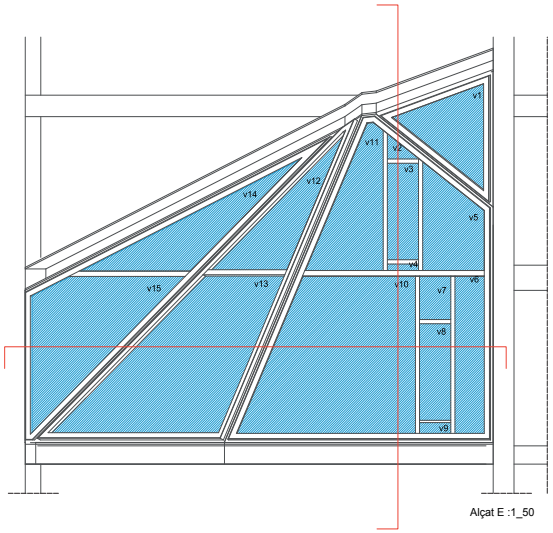

Alçat E :1_50

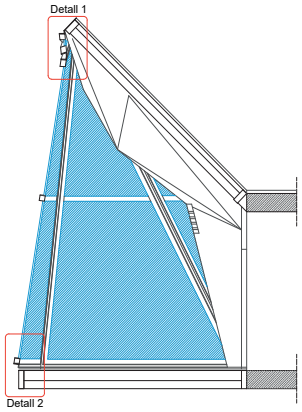

Secció E :1_50

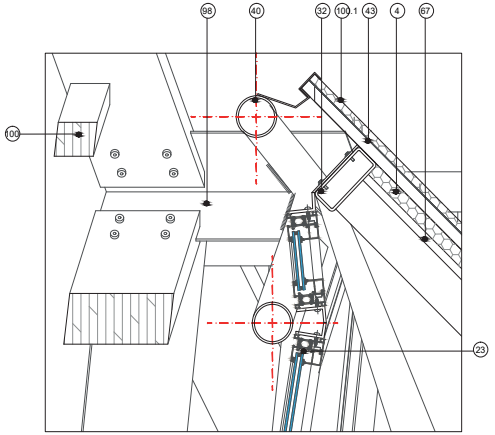

Detall 1 E:1_10

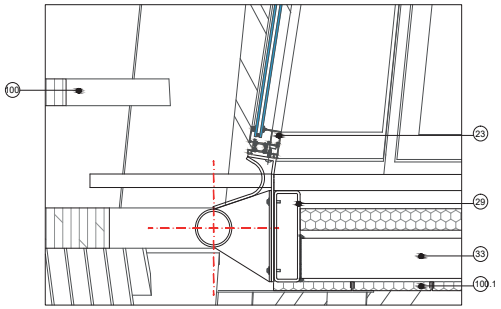

Detall 2 E:1_10

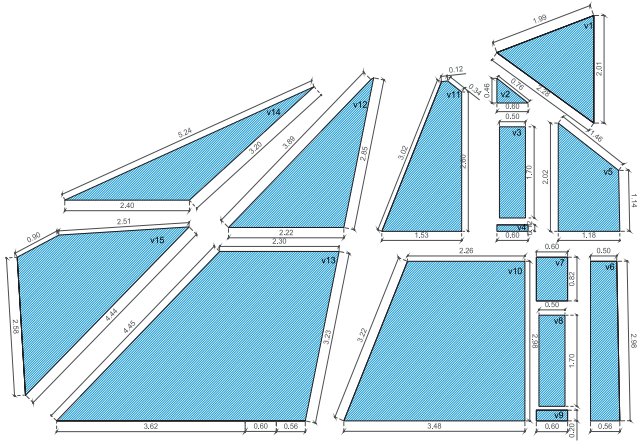

Amidaments E :1_50

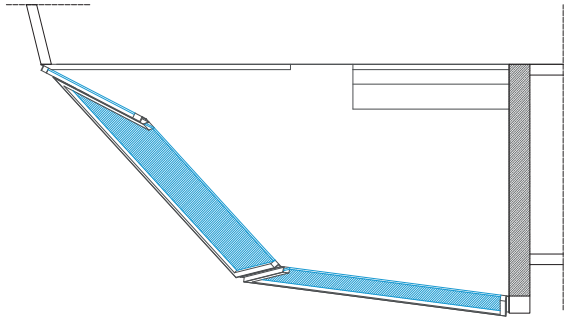

Planta E :1_50

LLEGENDA
4. Aïllament tèrmic o aïllament tèrmic i acústic
23. Fusteria metàl.lica o altre sobre premarc o no segons detalls i posició amb part superior fixe i classificacions, marcatges i característiques segons les diferents UNEs i normatives i guies d'aplicació.
29. Perfill tub rectangular 340x100x10 mm
32. Perfill tub rectangular 250x100x3 mm
33. Perfill tub rectangular 150x100x3 mm
40.Tub metàl.lic circular Ø140 min, e:4mm
a determinar segons càlcul estructural definitiu.
43. Làmina impermeable
67. Tablero de 3cm madera de pino
98. Element de fixació de gelosia de fusta "Margarita": xapa d'acer galvanitzat o material adient i/o protegit d'acord amb l'ambient marí de la ubicació , ales de mínim 10mm. Inclosos elements de calçat i seguretat.
100. Gelosia de barres rectangulars de fusta d'Alix o altre de procedència certificada i de característiques, mides i secció a determinar (100x30 mínim) segons requeriments necessaris.
100.1. Bandeja 300x30 mínim. Acero inox. Fixada per pressió a peça en U con anclatge

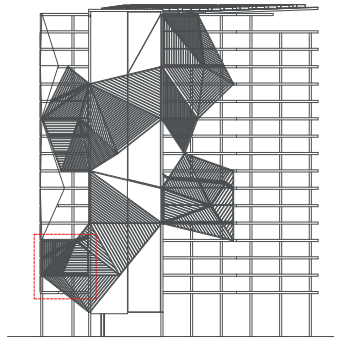

MEETING ROOM 1

aZCON+HYBRIDa+D388
D388 ARQUITECTURA
Av. Diagonal, 388. Barcelona
d388arquitectura.com

Project Name
TEMBO SUITES AND APARTMENTS
SANT ADRIÀ DE BESÒS, BARCELONA
Project ID
E18-216

STAHLER BARCELONA SUITES, S.L.
A subsidiary of Stahler Real State
STAHLER.COM

Arquitecte	Antonio Sanmartín Gabas | **aZcon** T.+34 93 532 03 10 | Bolivia 204 08018 Barcelona | Spain
Arquitecte	Sylvia de Felipe i Jordi Truco | **Hybrida** T.+34 93 532 03 10 | Bolivia 204 08018 Barcelona | Spain
Arquitecte	Jaume Font Basté | **D388 Arquitectura** T.+34 697 777 238 | Diagonal 388 B2a 08037 Barcelona | Spain
Col·laborador	Gòria Font Basté | **D388 Arquitectura** T.+34 93 532 03 10 | Diagonal 388 B2a 08037 Barcelona | Spain
Col·laborador	Joan Font Vilasís | **D388 Arquitectura** T.+34 93 532 03 10 | Diagonal 388 B2a 08037 Barcelona | Spain
Consultoria Instal·lacions	**AC Arquitectes** T.+34 646 444 985 | Balasada St Miquel 1, 2º2ª 08001 Barcelona | Spain
Consultoria Estructures	**BEST Costales+Jalón** | Ignacio Costales T.+34 463 55 05 | Passeig del Born 17, 2n 5ª 08003 Barcelona | Spain

ID	DATE	REVISION
07	2018 / 04 / 11	Entrega preliminar de projecte bàsic
08	2018 / 04 / 23	Entrega final de projecte bàsic

SHEET MAP

Project Name
TEMBO SUITES AND APARTMENTS
SANT ADRIÀ DE BESÒS, BARCELONA
Project ID
E18-216
Submission Name
CD / Current

aZCON architectures
hYBRIDa,scp

DETALLS ENVOLVENT DETALLS COBERTA

(LL) FULL

Issue Date
ABRIL 2018
Sheet ID
AR-624
Scale
A1-
A3-

YY0000D_4.25

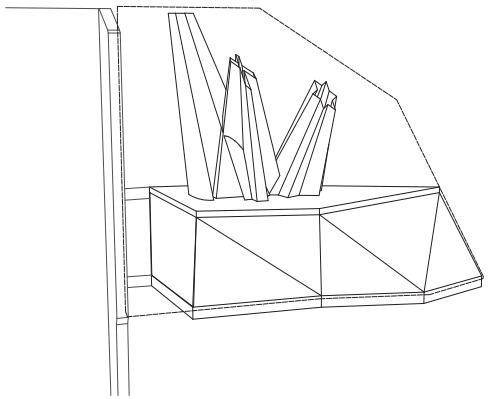

Perspectiva

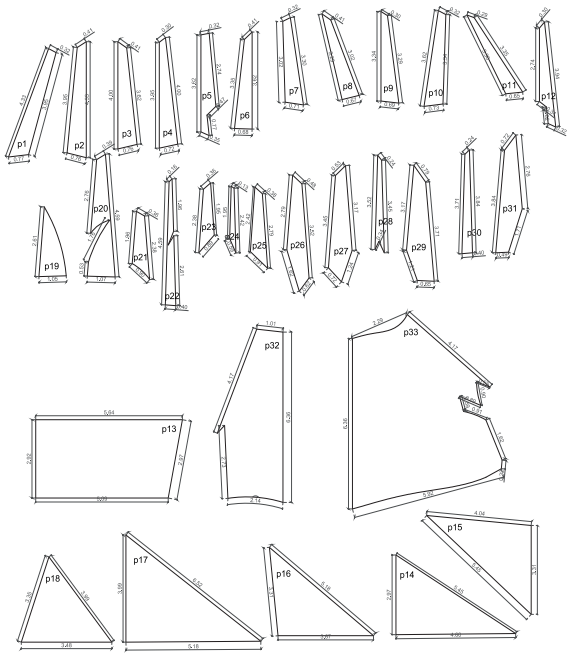

Amidaments E :1_100
Panells d'espuma acústica

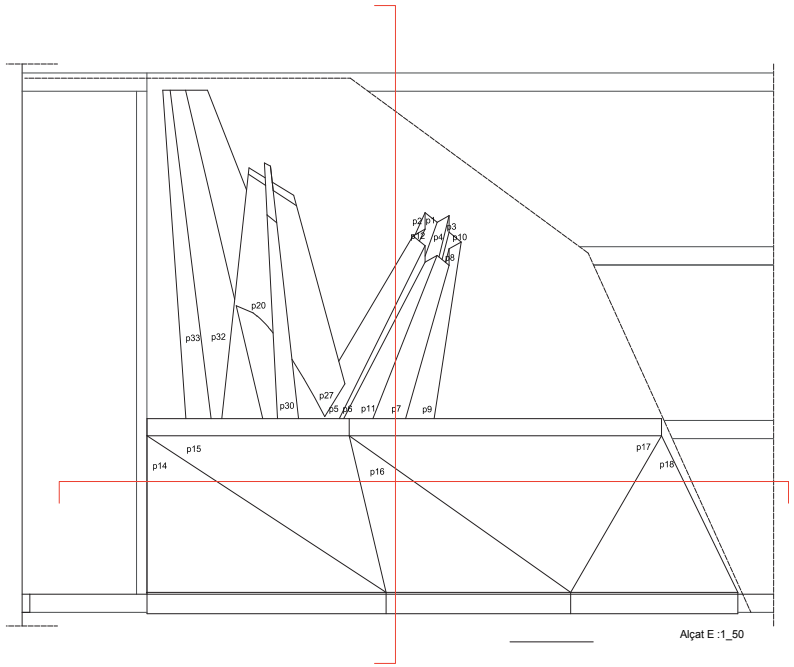

Alçat E :1_50

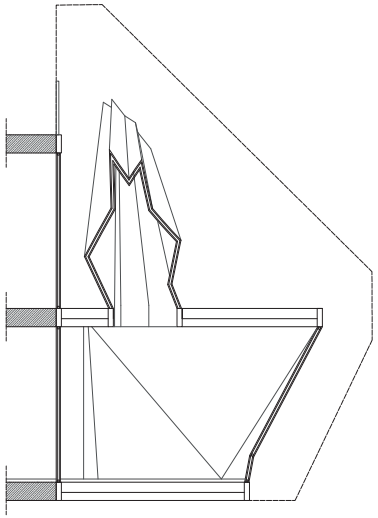

Secció E :1_50

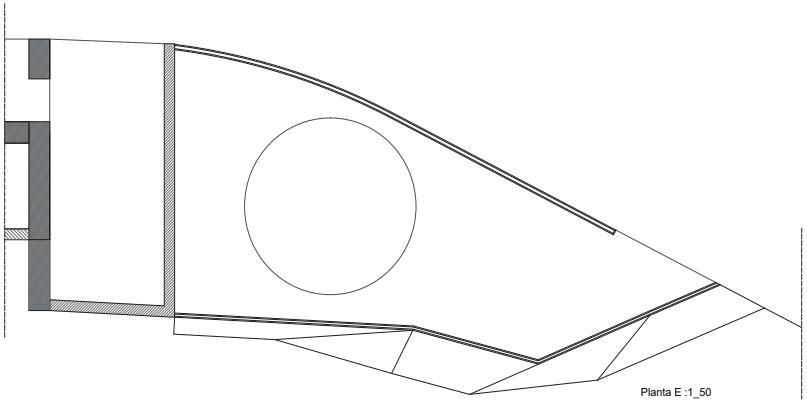

Planta E :1_50

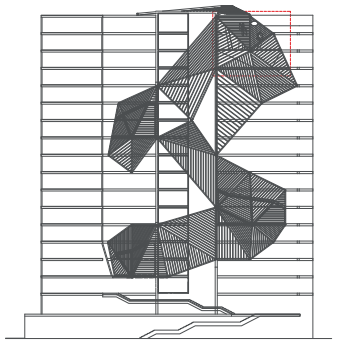

ESPAI DE REFLEXIÓ

aZCON+HYBRIDa+D388
D388 ARQUITECTURA
Av. Diagonal, 388. Barcelona
d388arquitectura.com

Project Name
TEMBO SUITES AND APARTMENTS
SANT ADRIÀ DE BESÒS, BARCELONA
Project ID
E18-216

STAHLER BARCELONA SUITES, S.L.
A subsidiary of Stahler Real State
STAHLER.COM

Arquitecte	Antonio Sanmartín Gabas | **aZcon** T.+34 93 532 03 10 | Bolivia 204 08018 Barcelona | Spain
Arquitecte	Sylvia de Felipe i Jordi Truco | **Hybrida** T.+34 93 532 03 10 | Bolivia 204 08018 Barcelona | Spain
Arquitecte	Jaume Font Basté | **D388 Arquitectura** T.+34 697 777 238 | Diagonal 388 B2a 08037 Barcelona | Spain
Col·laborador	Glòria Font Basté | **D388 Arquitectura** T.+34 93 532 03 10 | Diagonal 388 B2a 08037 Barcelona | Spain
Col·laborador	Joan Font Vilalta | **D388 Arquitectura** T.+34 93 532 03 10 | Diagonal 388 B2a 08037 Barcelona | Spain
Consultoria Instal·lacions	**AC Arquitectes** T.+34 646 444 985 | Balaiada St Miquel 1, 2º2ª 08001 Barcelona | Spain
Consultoria Estructures	**BEST Costales-Jaén** | Ignacio Costales T.+34 463 55 05 | Passeig del Born 17, 2n 5ª 08003 Barcelona | Spain

ID	DATE	REVISION
07	2018 / 04 / 11	Entrega preliminar de projecte bàsic
08	2018 / 04 / 23	Entrega final de projecte bàsic

SHEET MAP

Project Name
TEMBO SUITES AND APARTMENTS
SANT ADRIÀ DE BESÒS, BARCELONA
Project ID
E18-216
Submission Name
CD / Current

aZCÓN architectures
HYBRIDa, scp

BCN SUITES

AR-600 ENVOLVENT DETALLS COBERTA

Issue Date
ABRIL 2018

Sheet ID
AR-656

Scale
A1-
A3-

YY00/DD..6.09

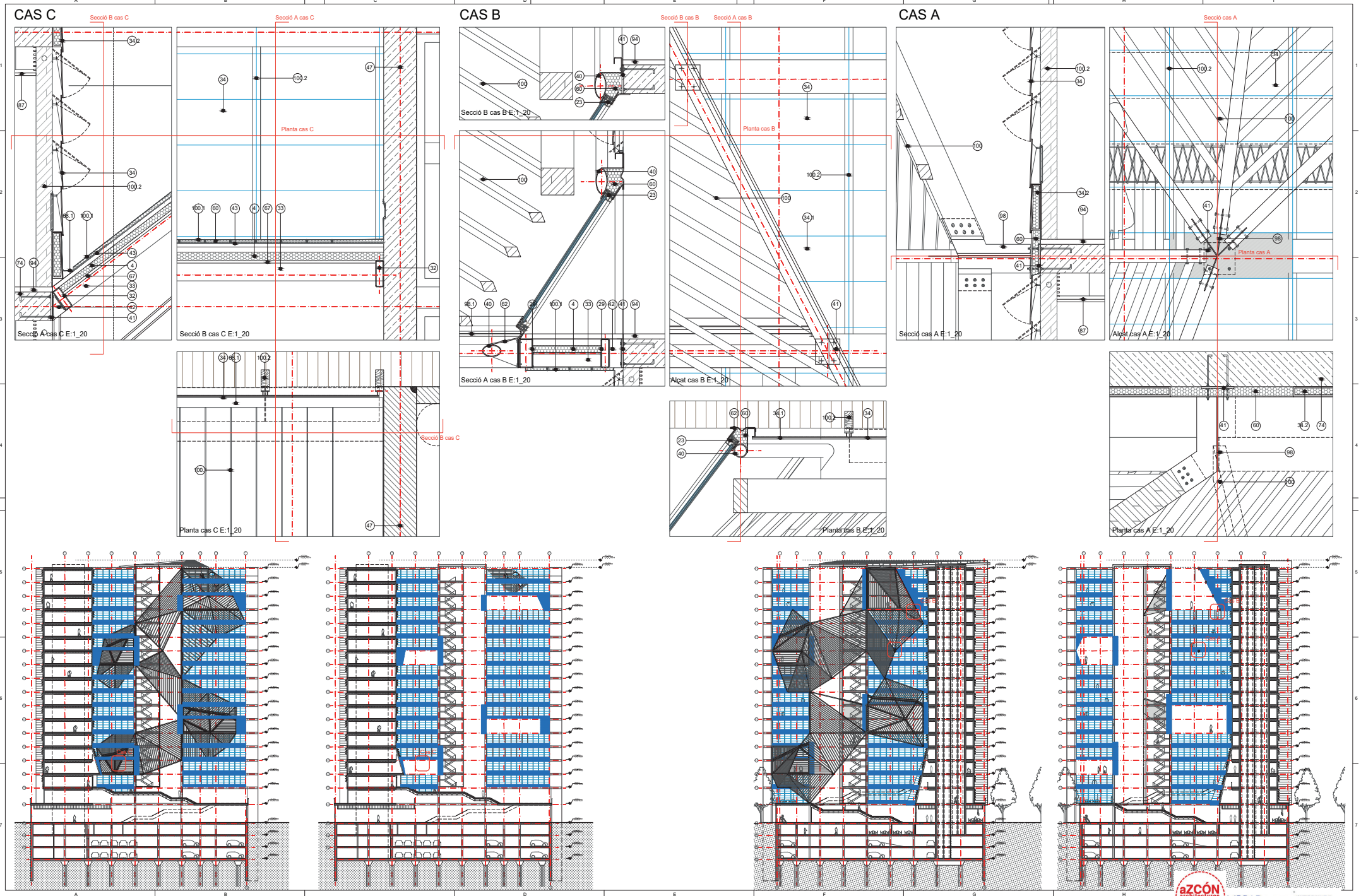

aZCON+HYBRIDa+D388

D388 ARQUITECTURA
Av. Diagonal, 388. Barcelona
d388arquitectura.com

Project Name
TEMBO SUITES AND APARTMENTS

SANT ADRIÀ DE BESÒS, BARCELONA

Project ID
E18-216

STAHLER BARCELONA SUITES, S.L.
A subsidiary of Stahler Real State
STAHLER.COM

Arquitecte	Antonio Sanmartín Gabas | **aZcon** T.+34 93 532 03 10 | Bolivia 204 08018 Barcelona | Spain
Arquitecte	Sylvia de Felipe i Jordi Truco | **Hybrida** T.+34 93 532 03 10 | Bolivia 204 08018 Barcelona | Spain
Arquitecte	Jaume Font Basté | **D388 Arquitectura** T.+34 697 777 238 | Diagonal 388 B2a 08037 Barcelona | Spain
Col·laborador	Gloria Font Basté | **D388 Arquitectura** T.+34 93 532 03 10 | Diagonal 388 B2a 08037 Barcelona | Spain
Col·laborador	Joan Font Vilalta | **D388 Arquitectura** T.+34 93 532 03 10 | Diagonal 388 B2a 08037 Barcelona | Spain
Consultoria Instal·lacions	**AC Arquitectes** T.+34 646 444 985 | Baixada St Miquel 1, 2º2ª 08001 Barcelona | Spain
Consultoria Estructures	**BEST Costales-Jaén** | Ignacio Costales T.+34 463 55 05 | Passeig del Born 17, 2n 5ª 08003 Barcelona | Spain

ID	DATE	REVISION
07	2018 / 04 / 11	Entrega preliminar de projecte bàsic
08	2018 / 04 / 23	Entrega final de projecte bàsic

SHEET MAP

Project Name
TEMBO SUITES AND APARTMENTS

SANT ADRIÀ DE BESÒS, BARCELONA

Project ID
E18-216

Submission Name
CD / Current

aZCÓN architectures
HYBRIDa,scp
www.aszcon.com

BARCELONA
(LL) fULL

Sheet ID
AR-660

Scale
A1- 1/20
A3- 1/40

YY/00/DD_3:58

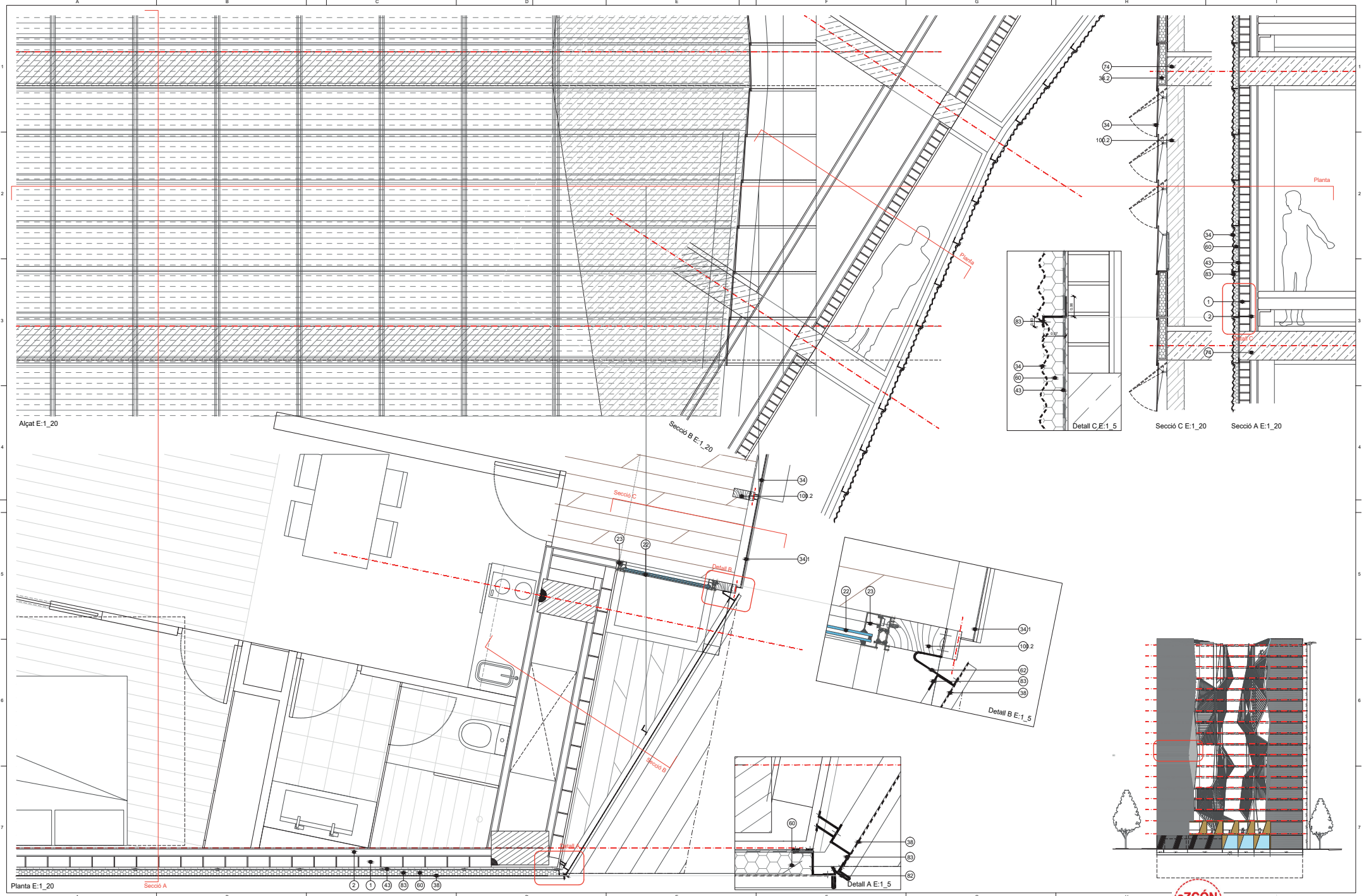

aZCON+HYBRIDa+D388

D388 ARQUITECTURA
Av. Diagonal, 388. Barcelona
d388arquitectura.com

Project Name
TEMBO SUITES AND APARTMENTS

SANT ADRIÀ DE BESÒS, BARCELONA

Project ID
E18-216

STAHLER BARCELONA SUITES, S.L.
A subsidiary of Stahler Real State
STAHLER.COM

Arquitecte	Antonio Sanmartín Gabas | **aZcon** T.+34 93 532 03 10 | Bolivia 204 08018 Barcelona | Spain
Arquitecte	Sylvia de Felipe i Jordi Truco | **Hybrida** T.+34 93 532 03 10 | Bolivia 204 08018 Barcelona | Spain
Arquitecte	Jaume Font Basté | **D388 Arquitectura** T.+34 697 777 238 | Diagonal 388 B2a 08037 Barcelona | Spain
Col·laborador	Gloria Font Basté | **D388 Arquitectura** T.+34 93 532 03 10 | Diagonal 388 B2a 08037 Barcelona | Spain
Col·laborador	Joan Font Vilasís | **D388 Arquitectura** T.+34 93 532 03 10 | Diagonal 388 B2a 08037 Barcelona | Spain
Consultoria Instal·lacions	**AC Arquitectes** T.+34 646 444 985 | Balasada St Miquel 1, 2ºº 08001 Barcelona | Spain
Consultoria Estructures	**BEST Costales-Jalón** | Ignacio Costales T.+34 463 55 05 | Passeig del Born 17, 2n 5ª 08003 Barcelona | Spain

ID	DATE	REVISION
07	2018 / 04 / 11	Entrega preliminar de projecte bàsic
08	2018 / 04 / 23	Entrega final de projecte bàsic

SHEET MAP

Project Name
TEMBO SUITES AND APARTMENTS

SANT ADRIÀ DE BESÒS, BARCELONA

Project ID
E18-216

Submission Name
CD / Current

aZCÓN architectures

HYBRIDa,scp

AR-600 ENVOLVENT DETALLS COBERTA

BCN SUITES

Issue Date
ABRIL 2018

FULL) FULL

Sheet ID
AR-661

Scale
A1-
A3-

YY0600D_10.08

aZCON+HYBRIDa+D388

D388 ARQUITECTURA
Av. Diagonal, 388. Barcelona
d388arquitectura.com

Project Name
TEMBO SUITES AND APARTMENTS

SANT ADRIÀ DE BESÒS, BARCELONA

Project ID
E18-216

STAHLER BARCELONA SUITES, S.L.
A subsidiary of Stahler Real State
STAHLER.COM

Arquitecte	Antonio Sanmartín Gabas | **aZcon** T.+34 93 532 03 10 | Bolivia 204 08018 Barcelona | Spain
Arquitecte	Sylvia de Felipe i Jordi Truco | **Hybrida** T.+34 93 532 03 10 | Bolivia 204 08018 Barcelona | Spain
Arquitecte	Jaume Font Basté | **D388 Arquitectura** T.+34 697 777 238 | Diagonal 388 B2a 08037 Barcelona | Spain
Col·laborador	Gloria Font Basté | **D388 Arquitectura** T.+34 93 532 03 10 | Diagonal 388 B2a 08037 Barcelona | Spain
Col·laborador	Joan Font Vilalta | **D388 Arquitectura** T.+34 93 532 03 10 | Diagonal 388 B2a 08037 Barcelona | Spain
Consultoria Instal·lacions	**AC Arquitectes** T.+34 646 444 985 | Baixada St Miquel 1, 2º2ª 08001 Barcelona | Spain
Consultoria Estructures	**BEST Costales-Jaén** | Ignacio Costales T.+34 463 55 05 | Passeig del Born 17, 2n 5ª 08003 Barcelona | Spain

ID	DATE	REVISION
07	2018 / 04 / 11	Entrega preliminar de projecte bàsic
08	2018 / 04 / 23	Entrega final de projecte bàsic

SHEET MAP

Project Name
TEMBO SUITES AND APARTMENTS

SANT ADRIÀ DE BESÒS, BARCELONA

Project ID
E18-216

Submission Name
CD / Current

aZCÓN architectures
HYBRIDa,scp
www.aszcon.com

Sheet Name
BARCELONA SUITES
DETALLS COBERTA

Issue Date
ABRIL 2018

(LL) fULL

Sheet ID
AR-662

Scale
A1-
A3-

YY06/DD...4.04

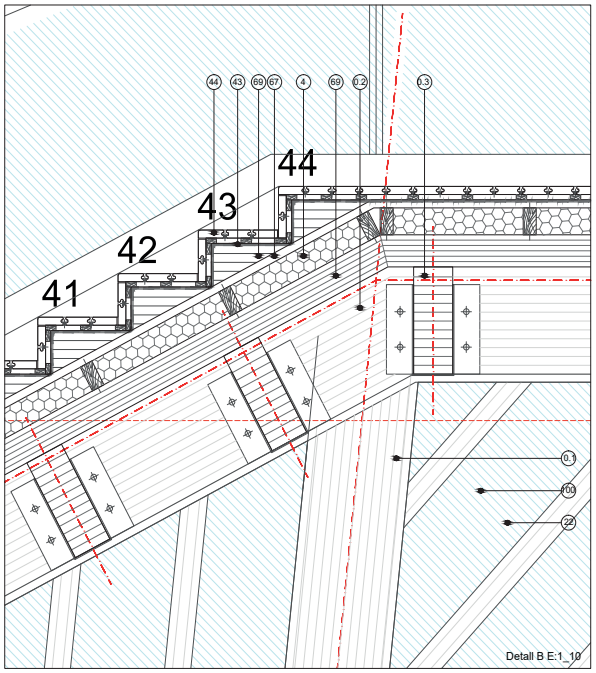

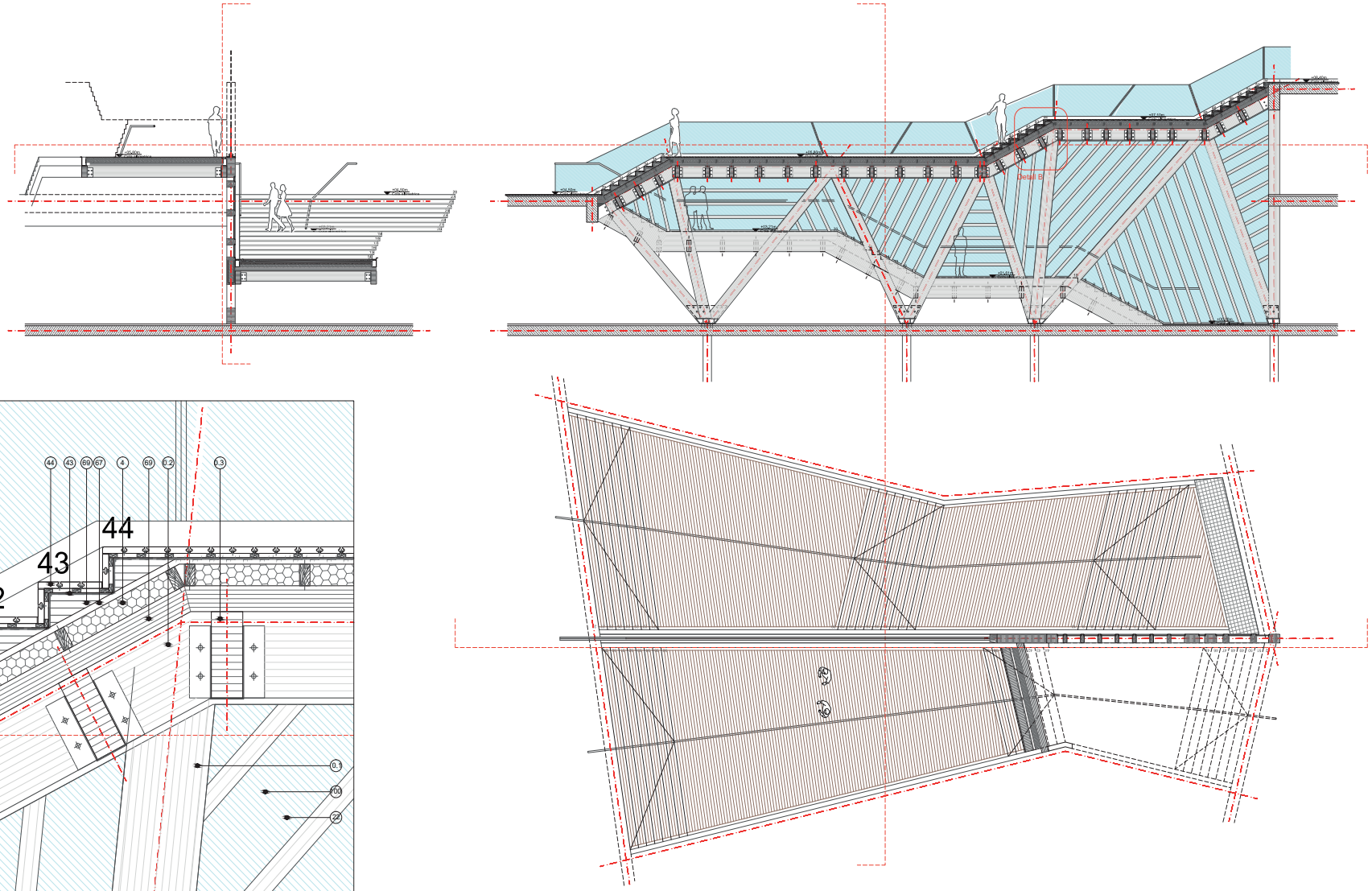

aZCON+HYBRIDa+D388

D388 ARQUITECTURA
Av. Diagonal, 388. Barcelona
d388arquitectura.com

Project Name
TEMBO SUITES AND APARTMENTS

SANT ADRIÀ DE BESÒS, BARCELONA

Project ID
E18-216

STAHLER BARCELONA SUITES, S.L.
A subsidiary of Stahler Real State
STAHLER.COM

Arquitecte	Antonio Sanmartín Gabas | **aZcon** T.+34 93 532 03 10 | Bolivia 204 08018 Barcelona | Spain
Arquitecte	Sylvia de Felipe i Jordi Truco | **Hybrida** T.+34 93 532 03 10 | Bolivia 204 08018 Barcelona | Spain
Arquitecte	Jaume Font Basté | **D388 Arquitectura** T.+34 697 777 238 | Diagonal 388 B2a 08037 Barcelona | Spain
Col·laborador	Gòria Font Basté | **D388 Arquitectura** T.+34 93 532 03 10 | Diagonal 388 B2a 08037 Barcelona | Spain
Col·laborador	Joan Font Vilasís | **D388 Arquitectura** T.+34 93 532 03 10 | Diagonal 388 B2a 08037 Barcelona | Spain
Consultoria Instal·lacions	**AC Arquitectes** T.+34 646 444 985 | Balmada St Miquel 1, 2ºº 08001 Barcelona | Spain
Consultoria Estructures	**BEST Costales+Jalón** | Ignacio Costales T.+34 463 55 05 | Passeig del Born 17, 2n 5ª 08003 Barcelona | Spain

ID	DATE	REVISION
07	2018 / 04 / 11	Entrega preliminar de projecte bàsic
08	2018 / 04 / 23	Entrega final de projecte bàsic

SHEET MAP

Project Name
TEMBO SUITES AND APARTMENTS

SANT ADRIÀ DE BESÒS, BARCELONA

Project ID
E18-216

Submission Name
CD / Current

aZCÓN architectures
HYBRIDa,scp

AR-700 DETALLS INTERIORS

BCN SUITES

Issue Date
ABRIL 2018

FULL) FULL

Sheet ID
AR-722

Scale
A1-
A3-

YY00DD_410

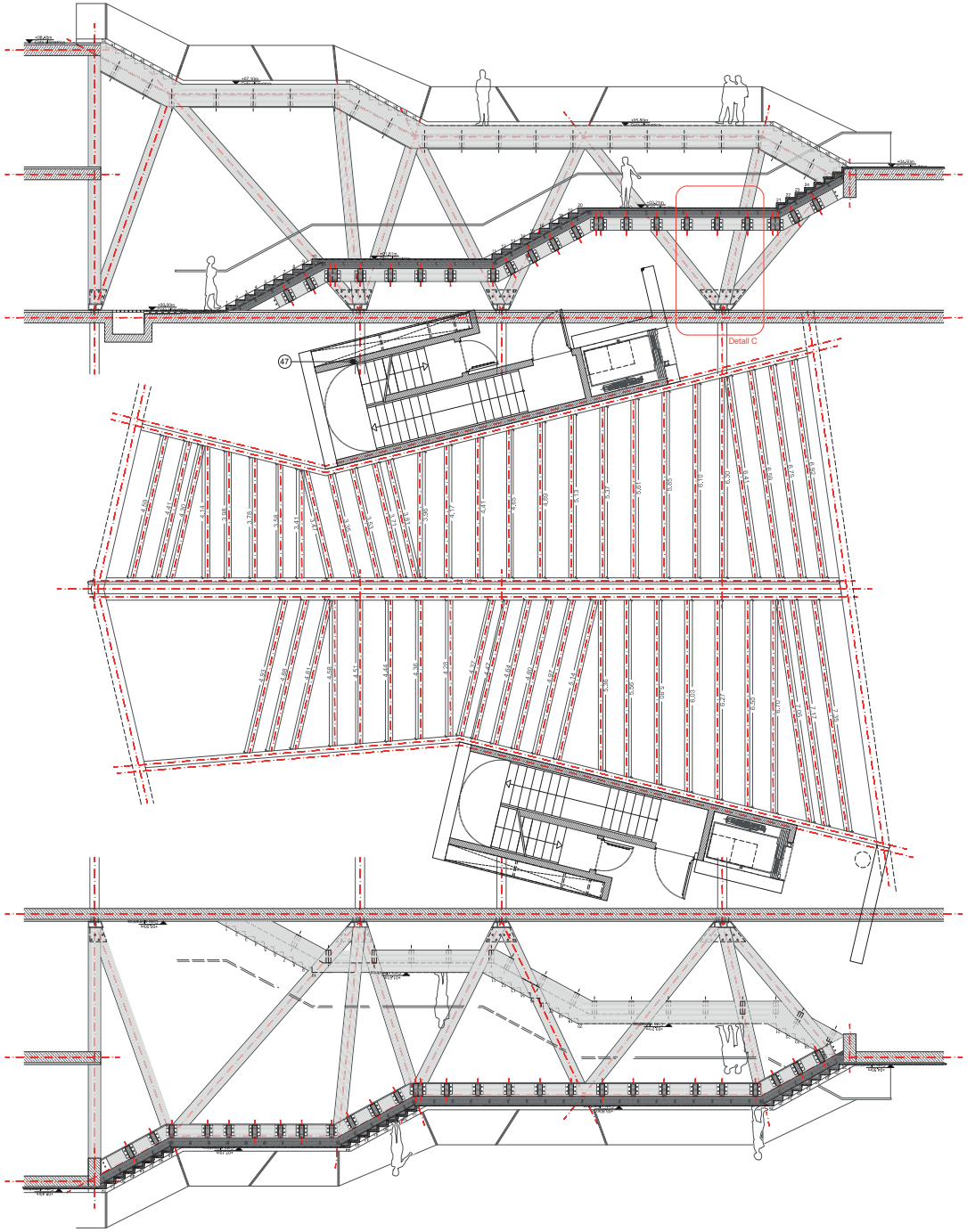

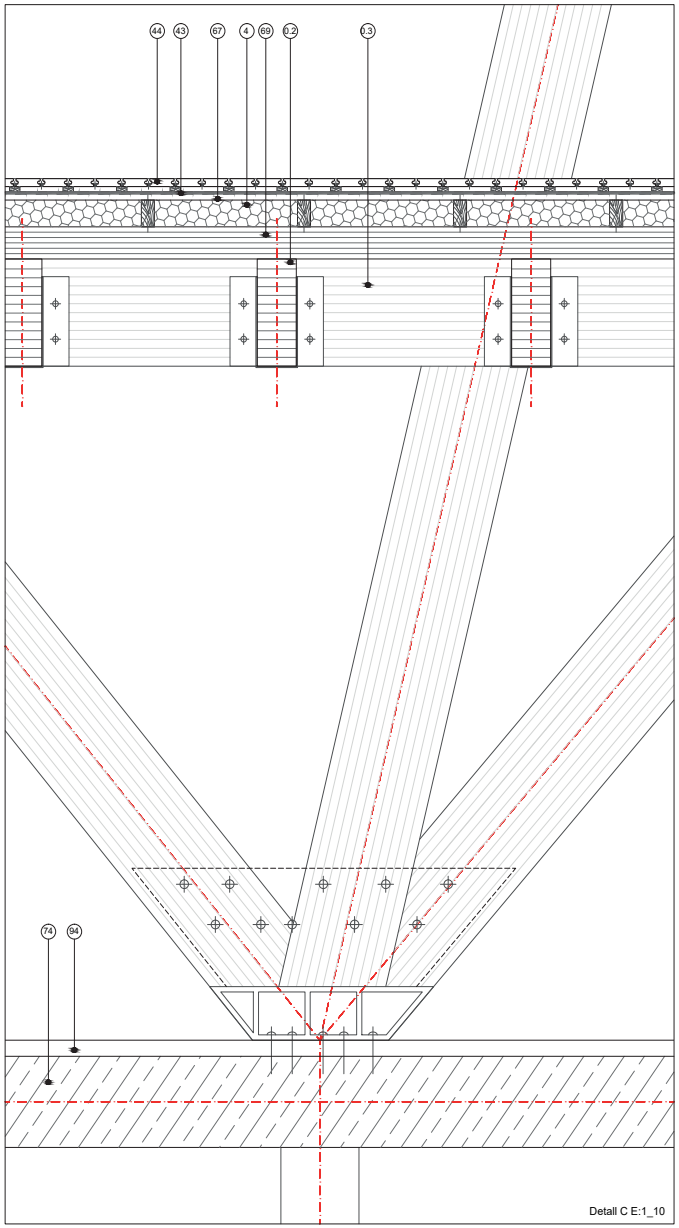

aZCON+HYBRIDa+D388

D388 ARQUITECTURA
Av. Diagonal, 388. Barcelona
d388arquitectura.com

Project Name
TEMBO SUITES AND APARTMENTS

SANT ADRIÀ DE BESÒS, BARCELONA

Project ID
E18-216

STAHLER BARCELONA SUITES, S.L.
A subsidiary of Stahler Real State
STAHLER.COM

Arquitecte	Antonio Sanmartín Gabas | **aZcon** T.+34 93 532 03 10 | Bolivia 204 08018 Barcelona | Spain
Arquitecte	Sylvia de Felipe i Jordi Truco | **Hybrida** T.+34 93 532 03 10 | Bolivia 204 08018 Barcelona | Spain
Arquitecte	Jaume Font Basté | **D388 Arquitectura** T.+34 697 777 238 | Diagonal 388 B2a 08037 Barcelona | Spain
Col·laborador	Glòria Font Basté | **D388 Arquitectura** T.+34 93 532 03 10 | Diagonal 388 B2a 08037 Barcelona | Spain
Col·laborador	Joan Font Vilalta | **D388 Arquitectura** T.+34 93 532 03 10 | Diagonal 388 B2a 08037 Barcelona | Spain
Consultoria Instal·lacions	**AC Arquitectes** T.+34 646 444 985 | Baixada St Miquel 1, 2º2ª 08001 Barcelona | Spain
Consultoria Estructures	**BEST Costales-Jaén** | Ignacio Costales T.+34 463 55 05 | Passeig del Born 17, 2n 5ª 08003 Barcelona | Spain

ID	DATE	REVISION
07	2018 / 04 / 11	Entrega preliminar de projecte bàsic
08	2018 / 04 / 23	Entrega final de projecte bàsic

SHEET MAP

Project Name
TEMBO SUITES AND APARTMENTS

SANT ADRIÀ DE BESÒS, BARCELONA

Project ID
E18-216

Submission Name
CD / Current

aZCÓN architectures
HYBRIDa,scp

Project Name
TEMBO SUITES AND APARTMENTS

SANT ADRIÀ DE BESÒS, BARCELONA

Project ID
E18-216

Submission Name
CD / Current

Sheet Name
BARNIS DETALLS INTERIORS

Issue Date
ABRIL 2018

Sheet ID
AR-723

Scale
A1-
A3-

(LL) fULL

YY06/DD_9:56

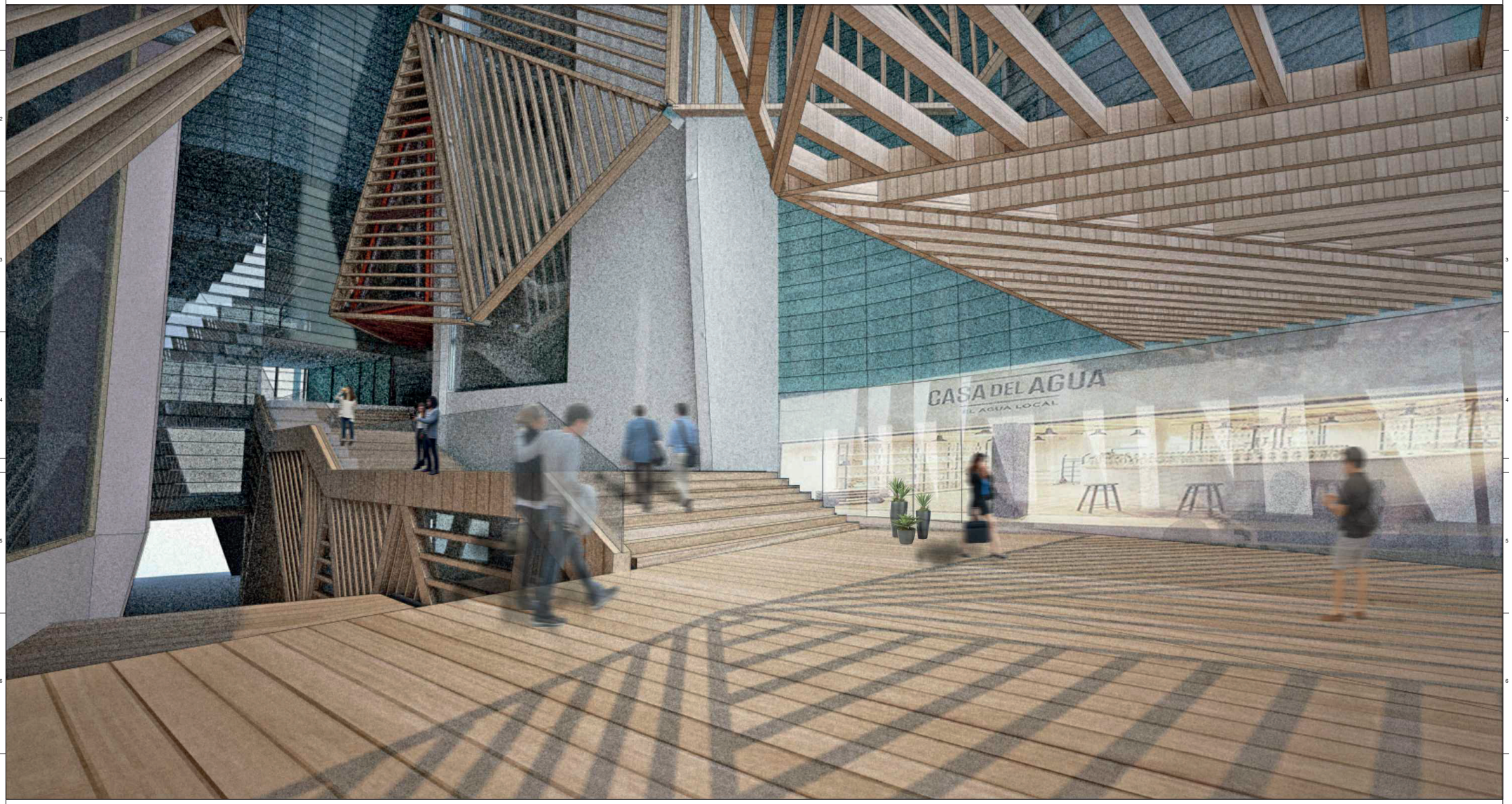

aZCON+HYBRIDa+D388
D388 ARQUITECTURA
Av. Diagonal, 388. Barcelona
d388arquitectura.com

Project Name
TEMBO SUITES AND APARTMENTS
SANT ADRIÀ DE BESÒS, BARCELONA
Project ID
E18-216

STAHLER BARCELONA SUITES, S.L.
A subsidiary of Stahler Real State
STAHLER.COM

Arquitecte: Antonio Sanmartín Gabas | **aZcon**
T.+34 93 532 03 10 | Bolivia 204
08018 Barcelona | Spain

Arquitecte: Sylvia de Felipe i Jordi Truco | **Hybrida**
T.+34 93 532 03 10 | Bolivia 204
08018 Barcelona | Spain

Arquitecte: Jaume Font Basté | **D388 Arquitectura**
T.+34 697 777 238 | Diagonal 388 B2a
08037 Barcelona | Spain

Col·laborador: Gloria Font Basté | **D388 Arquitectura**
T.+34 93 532 03 10 | Diagonal 388 B2a
08037 Barcelona | Spain

Col·laborador: Joan Font Vilalta | **D388 Arquitectura**
T.+34 93 532 03 10 | Diagonal 388 B2a
08037 Barcelona | Spain

Consultoria Instal·lacions: **AC Arquitectes**
T.+34 646 444 985 | Baixada St Miquel 1, 2ºzª
08001 Barcelona | Spain

Consultoria Estructures: **BEST Costales-Jaén** | Ignacio Costales
T.+34 463 55 05 | Passeig del Born 17, 2n 5ª
08003 Barcelona | Spain

ID	DATE	REVISION
07	2018 / 04 / 11	Entrega preliminar de projecte bàsic
08	2018 / 04 / 23	Entrega final de projecte bàsic

SHEET MAP

Project Name
TEMBO SUITES AND APARTMENTS
SANT ADRIÀ DE BESÒS, BARCELONA
Project ID
E18-216
Submission Name
CD / Current

aZCÓN architectures
HYBRIDa, scp

AR-700 DETALLS INTERIORS
BCN SUITES
Issue Date
ABRIL 2018
Sheet ID
AR-726
Scale
A1-
A3-

YY06/DD...1.55